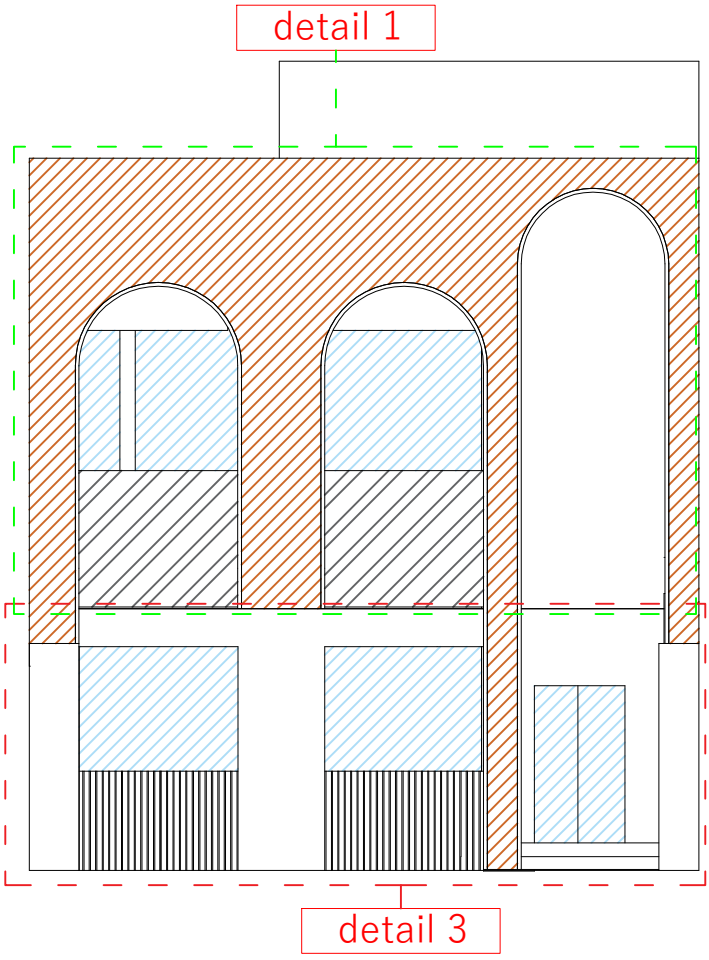

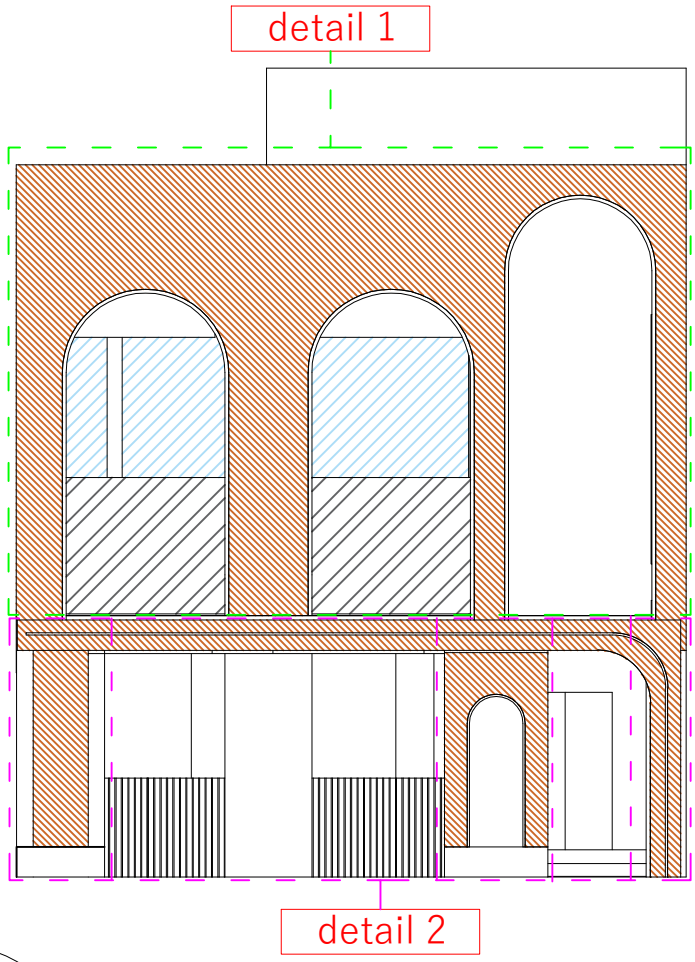

-پیمانکار موظف است قبل از شروع عملیات اجرایی کلیه ابعاد و اندازه ها را بررسی و سپس اجرا نماید.

-در صورت مشاهده تناقض در نقشه ها بایستی قبل از اجرا با کارفرما یا دستگاه نظارت هماهنگی بعمل آید.

کلیه ابعاد درج شده اندازه کارتمام شده میباشد

گروه طراحی و ساخت مهندس محکم	کار فرما : آقای صیادزاده	آدرس : کرمان خیابان پروین اعتصامی شرقی روبرو کوچه ۱۱
عنوان پروژه : نقشه های اندازه گذاری	شماره نقشه : ۱	کلیه اندازه ها بایستی توسط مجری قبل از اجرا بررسی و تطبیق داده شود
عنوان نقشه : طراحی نما و محوطه	خط ویژه : ۵۹۲۶۰ -۰۳۴	مجموعه کاط تنها طراحی باشد و هیچ مسئولیتی در قبال اجرا ندارد.

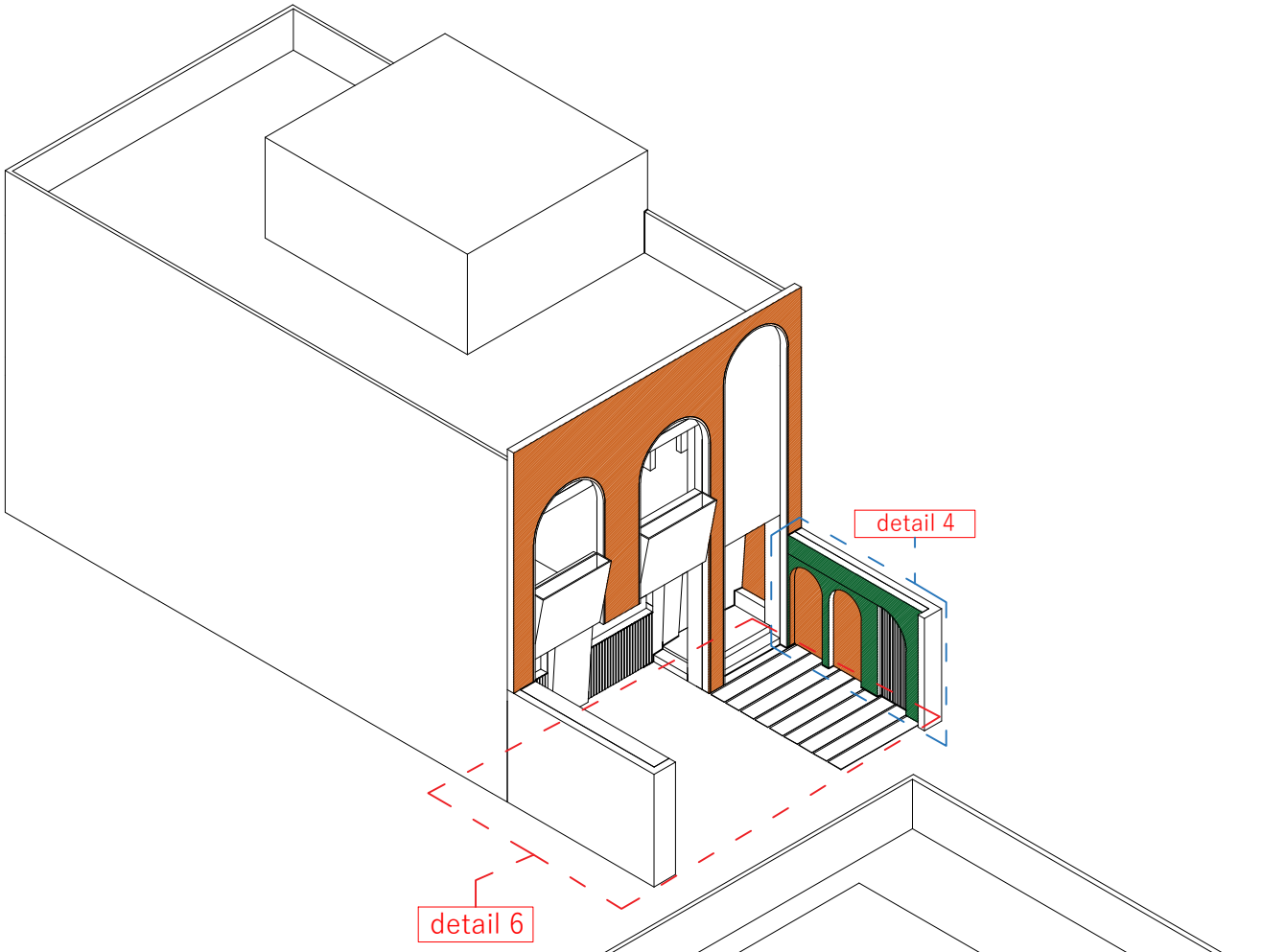

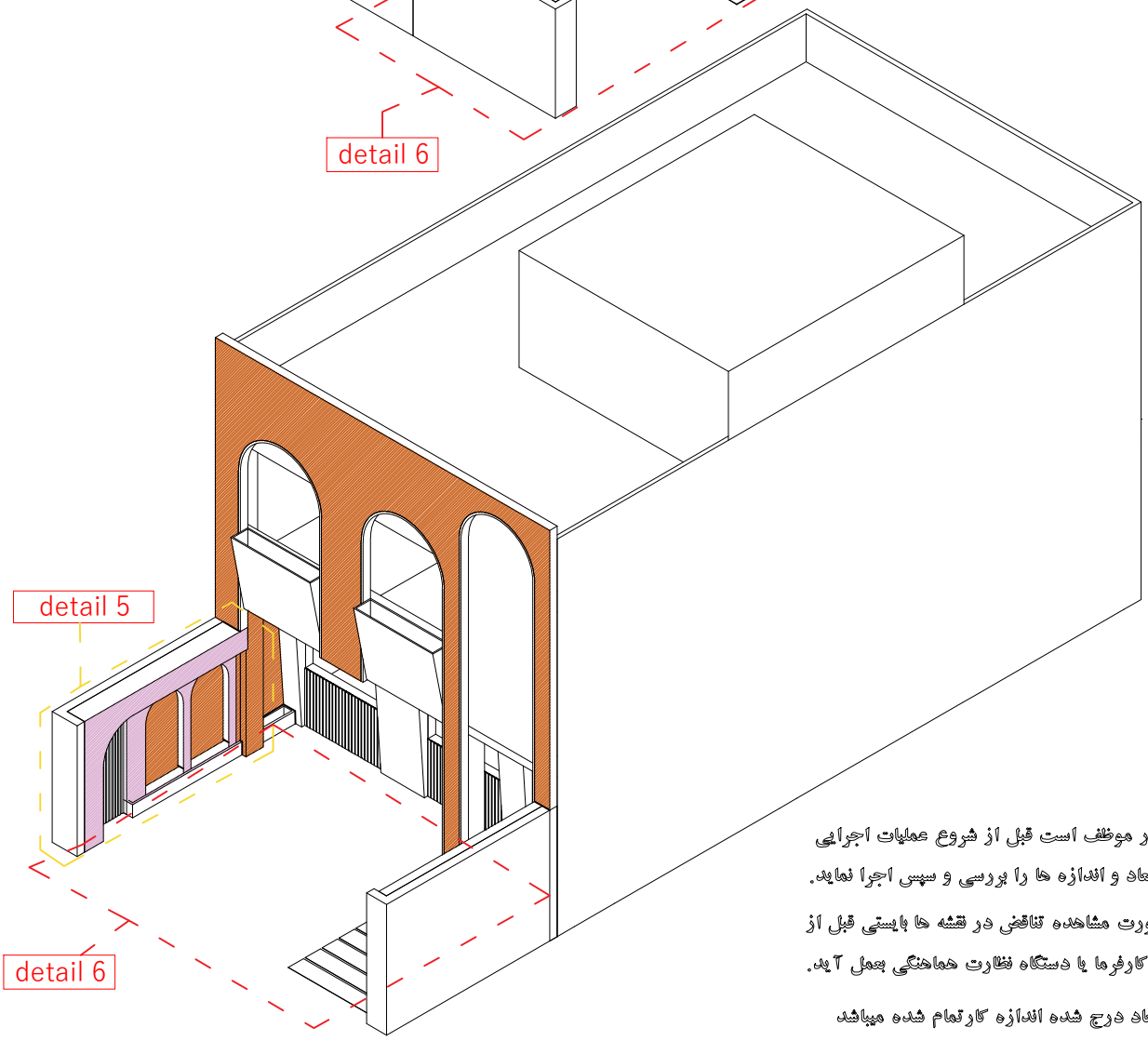

-پیمانکار موظف است قبل از شروع عملیات اجرایی
کلیه ابعاد و اندازه ها را بررسی و سپس اجرا نماید.

-در صورت مشاهده تناقض در نقشه ها بایستی قبل از
اجرا با کارفرما یا دستگاه نظارت هماهنگی بعمل آید.

کلیه ابعاد درج شده اندازه کارتمام شده میباشد

گروه طراحی و ساخت مهندس محکم	کار فرما : آقای صیادزاده	آدرس : کرمان خیابان پروین اعتصامی شرقی روبرو کوچه ۱۱
عنوان پروژه : نقشه های اندازه گذاری	شماره نقشه : ۲	کلیه اندازه ها بایستی توسط مجری قبل از اجرا بررسی و تطبیق داده شود
عنوان نقشه : طراحی نما و محوطه	خط ویژه : ۰۳۴- ۵۹۲۶۰	مجموعه کاط تنها طراحی باشد و هیچ مسئولیتی در قبال اجرا ندارد.



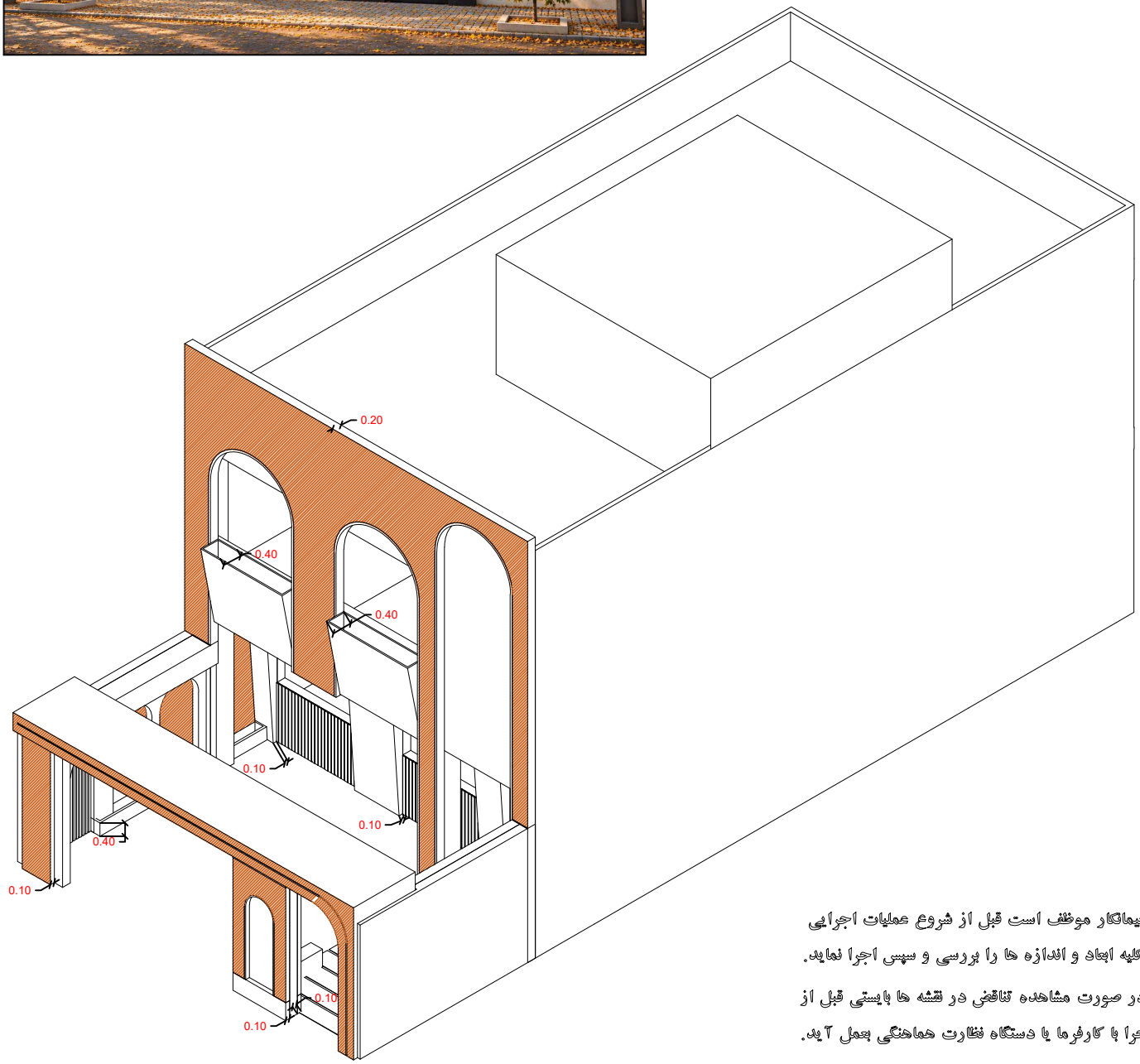

-پیمانکار موظف است قبل از شروع عملیات اجرایی کلیه ابعاد و اندازه ها را بررسی و سپس اجرا نماید.

-در صورت مشاهده تناقض در نقشه ها بایستی قبل از اجرا با کارفرما یا دستگاه نظارت هماهنگی بعمل آید.

کلیه ابعاد درج شده اندازه کارتمام شده میباشد

گروه طراحی و ساخت مهندس محکم	کار فرما :آقای صیادزاده	آدرس : کرمان خیابان پروین اعتصامی شرقی روبرو کوچه ۱۱
عنوان پروژه : نقشه های اندازه گذاری	شماره نقشه : ۳	کلیه اندازه ها بایستی توسط مجری قبل از اجرا بررسی و تطبیق داده شود
عنوان نقشه : طراحی نما و محوطه	خط ویژه : ۰۳۴= ۵۹۲۶۰	مجموعه کاط تنها طراحی باشد و هیچ مسئولیتی در قبال اجرا ندارد.



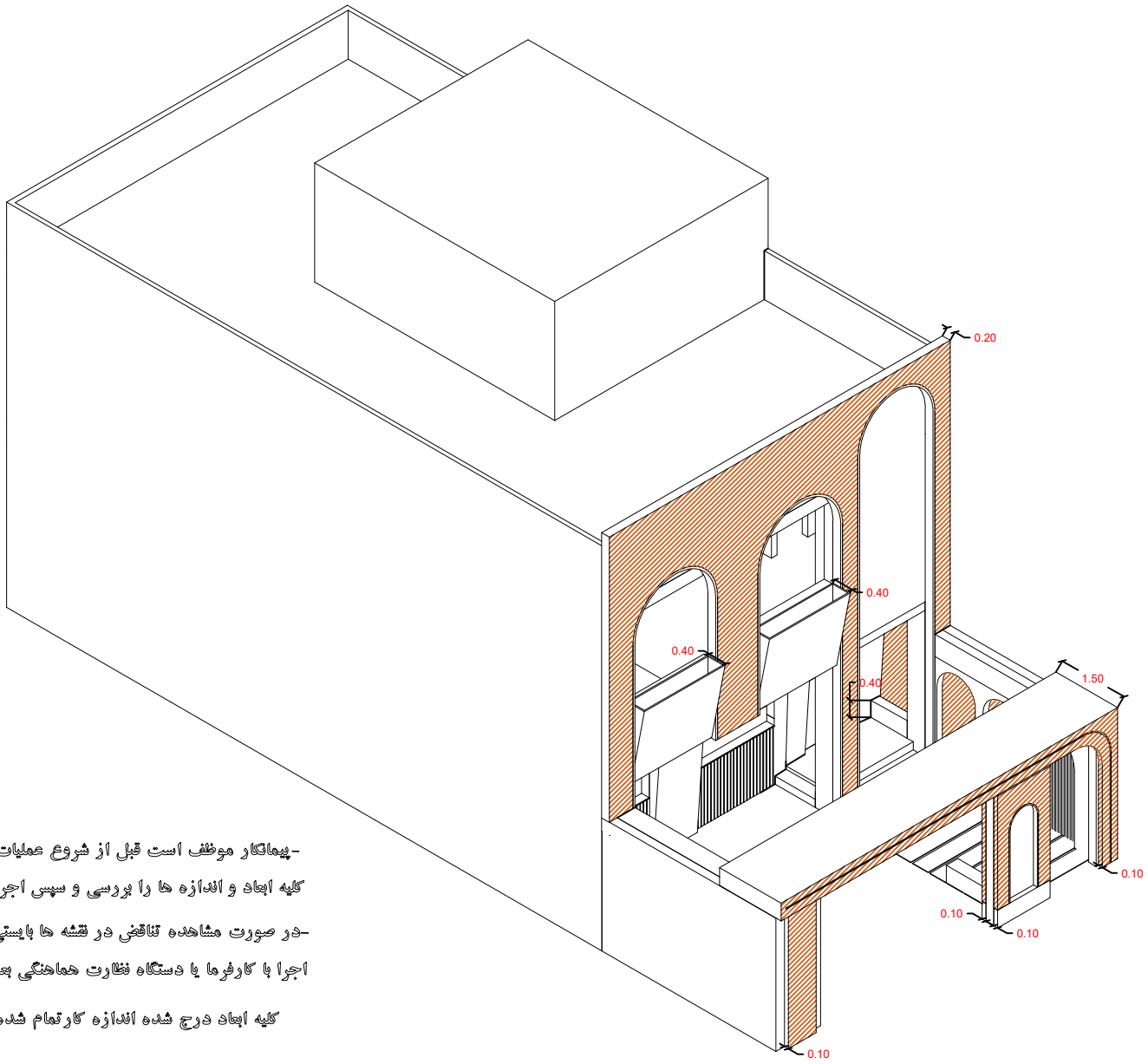

-پیمانکار موظف است قبل از شروع عملیات اجرایی کلیه ابعاد و اندازه ها را بررسی و سپس اجرا نماید.

-در صورت مشاهده تناقض در نقشه ها بایستی قبل از اجرا با کارفرما یا دستگاه نظارت هماهنگی بعمل آید.

کلیه ابعاد درج شده اندازه کارتمام شده میباشد

گروه طراحی و ساخت مهندس محکم	کار فرما : آقای صیادزاده	آدرس : کرمان خیابان پروین اعتصامی شرقی روبرو کوچه ۱۱
عنوان پروژه : نقشه های اندازه گذاری	شماره نقشه : ۴	کلیه اندازه ها بایستی توسط مجری قبل از اجرا بررسی و تطبیق داده شود
عنوان نقشه : طراحی نما و محوطه	خط ویژه : ۵۹۲۶۰ =۰۳۴	مجموعه کاط تنها طراحی باشد و هیچ مسئولیتی در قبال اجرا ندارد.



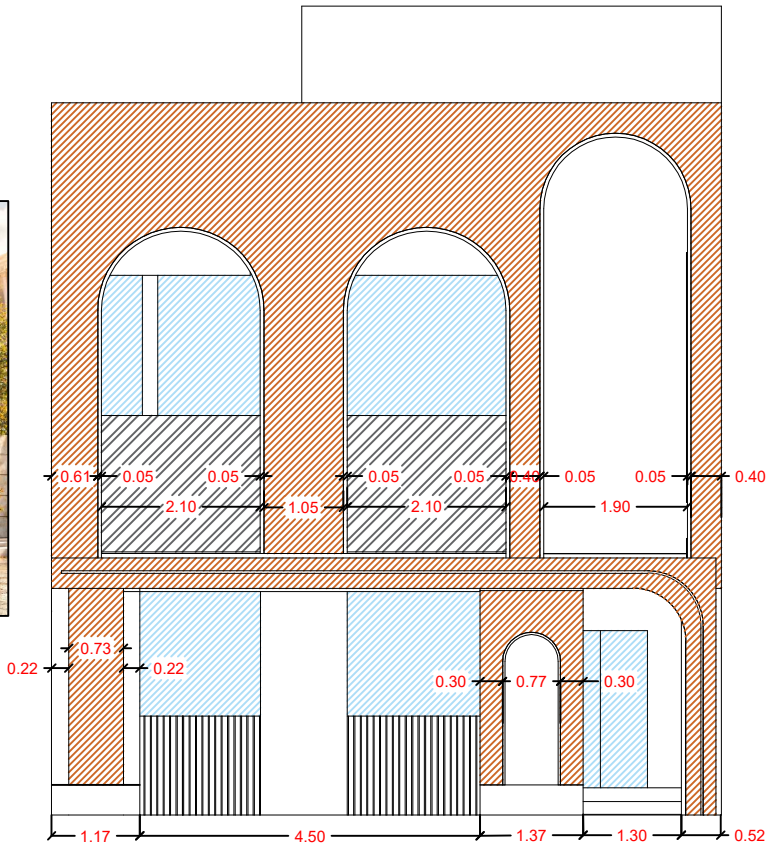

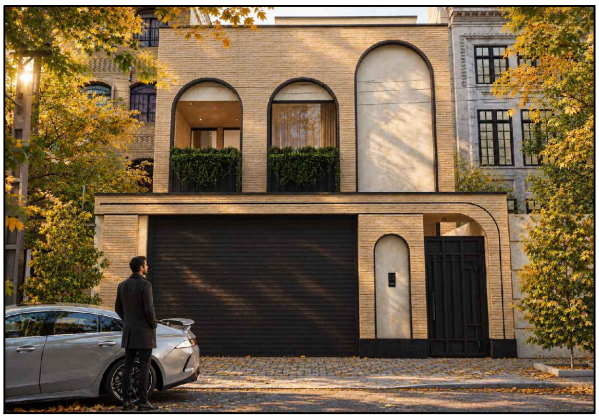

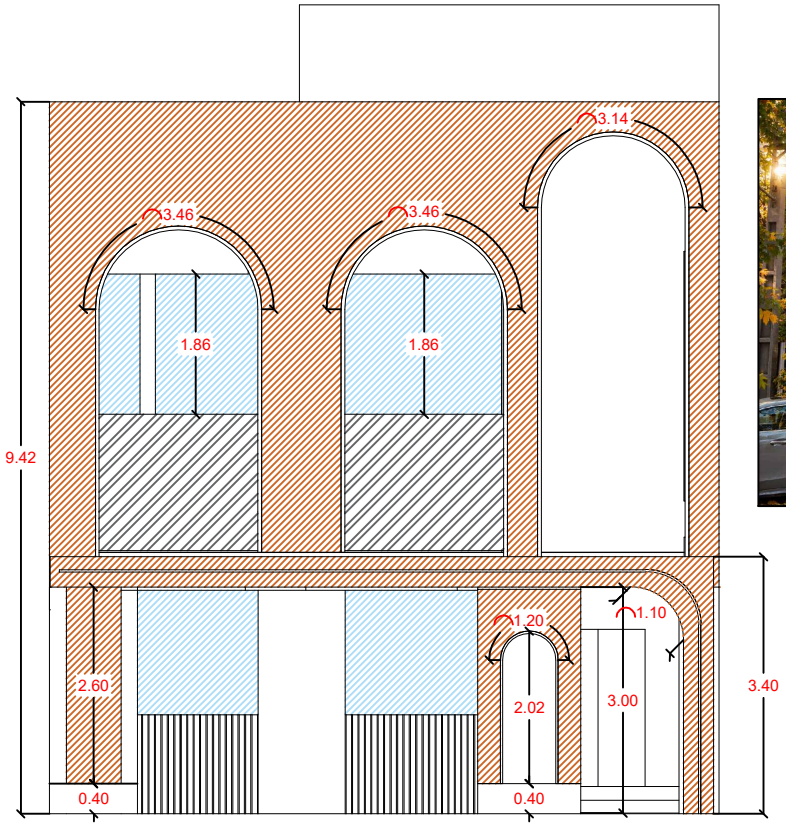

-پیمانکار موظف است قبل از شروع عملیات اجرایی کلیه ابعاد و اندازه ها را بررسی و سپس اجرا نماید.

-در صورت مشاهده تناقض در نقشه ها بایستی قبل از اجرا با کارفرما یا دستگاه نظارت هماهنگی بعمل آید.

کلیه ابعاد درج شده اندازه کارتمام شده میباشد

گروه طراحی و ساخت مهندس محکم	کار فرما :آقای صیادزاده	آدرس : کرمان خیابان پروین اعتصامی شرقی روبرو کوچه ۱۱
عنوان پروژه : نقشه های اندازه گذاری	شماره نقشه : ۵	کلیه اندازه ها بایستی توسط مجری قبل از اجرا بررسی و تطبیق داده شود
عنوان نقشه : طراحی نما و محوطه	خط ویژه : ۰۳۴- ۵۹۲۶۰	مجموعه کاط تنها طراحی باشد و هیچ مسئولیتی در قبال اجرا ندارد.

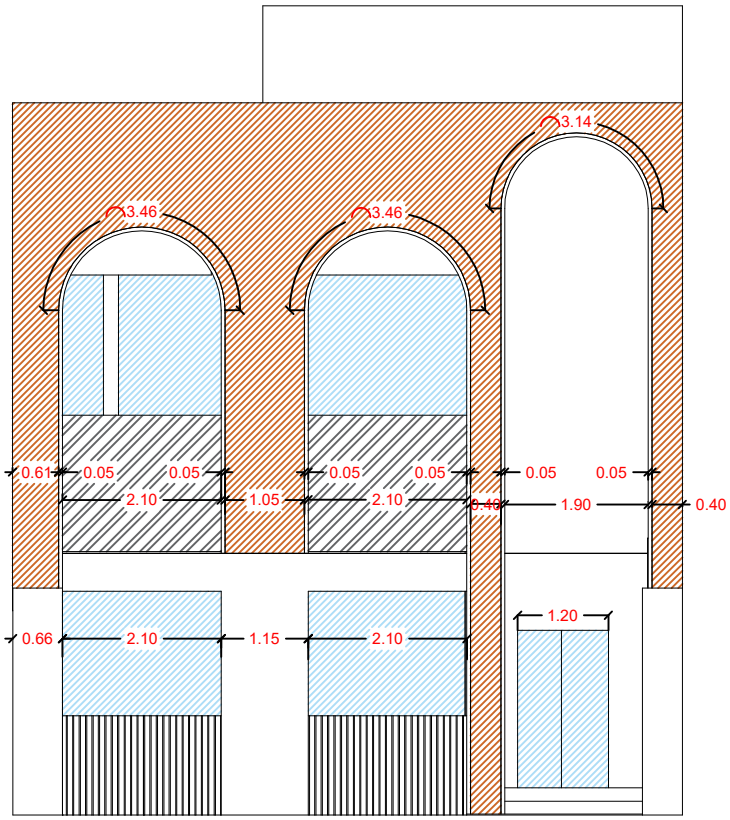

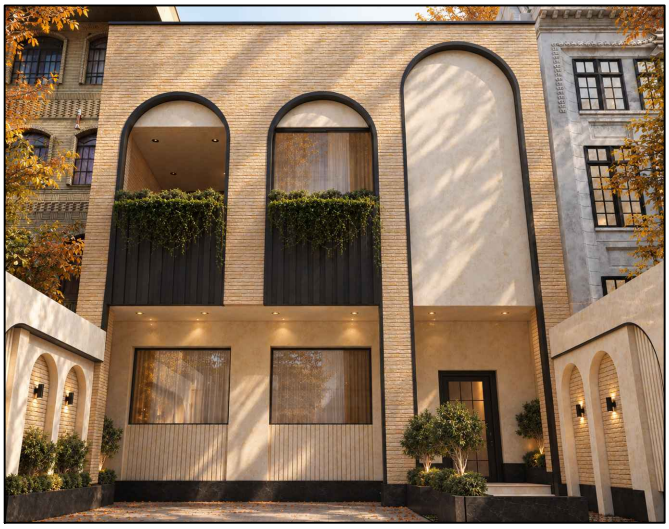

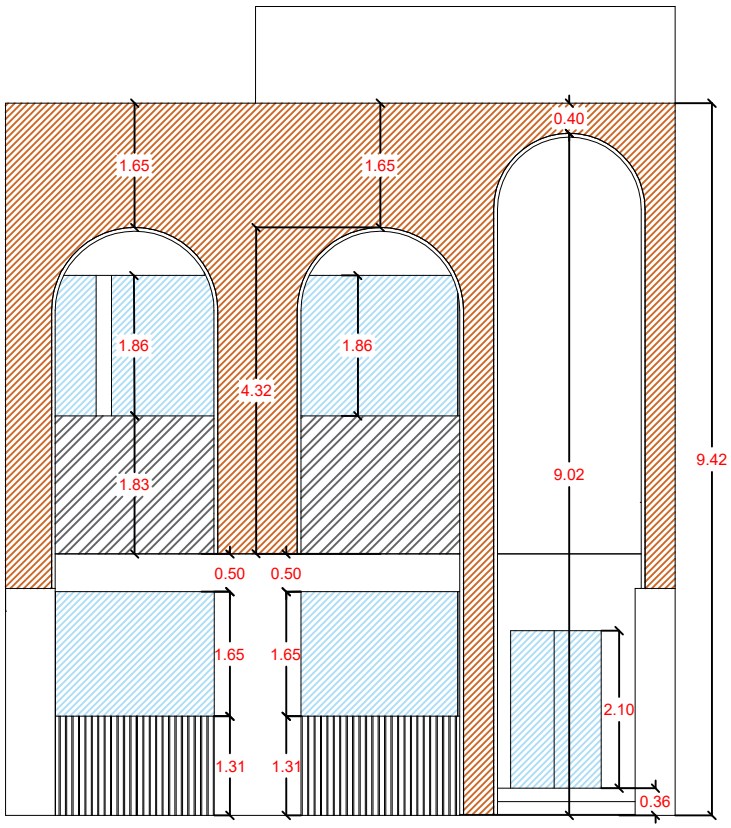

-پیمانکار موظف است قبل از شروع عملیات اجرایی کلیه ابعاد و اندازه ها را بررسی و سپس اجرا نماید.

-در صورت مشاهده تناقض در نقشه ها بایستی قبل از اجرا با کارفرما یا دستگاه نظارت هماهنگی بعمل آید.

کلیه ابعاد درج شده اندازه کارتمام شده میباشد

گروه طراحی و ساخت مهندس محکم	کار فرما : آقای صیادزاده	آدرس : کرمان خیابان پروین اعتصامی شرقی روبرو کوچه ۱۱
عنوان پروژه : نقشه های اندازه گذاری	شماره نقشه : ۶	کلیه اندازه ها بایستی توسط مجری قبل از اجرا بررسی و تطبیق داده شود
عنوان نقشه : طراحی نما و محوطه	خط ویژه : ۰۳۴- ۵۹۲۶۰	مجموعه کاط تنها طراحی باشد و هیچ مسئولیتی در قبال اجرا ندارد.

detail 1



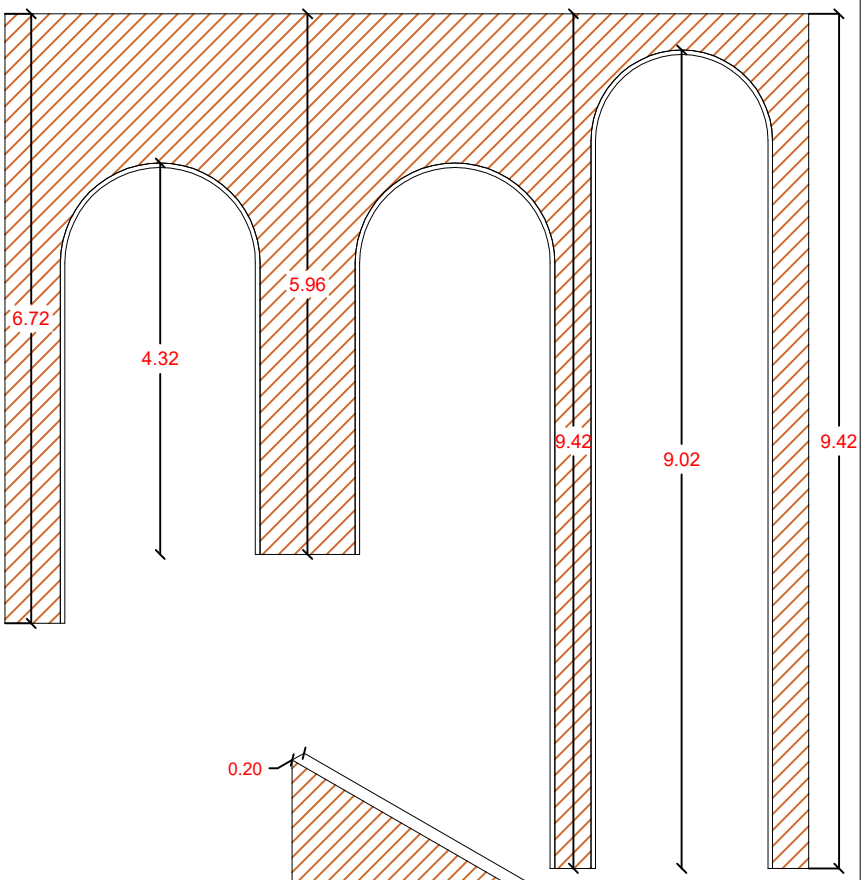

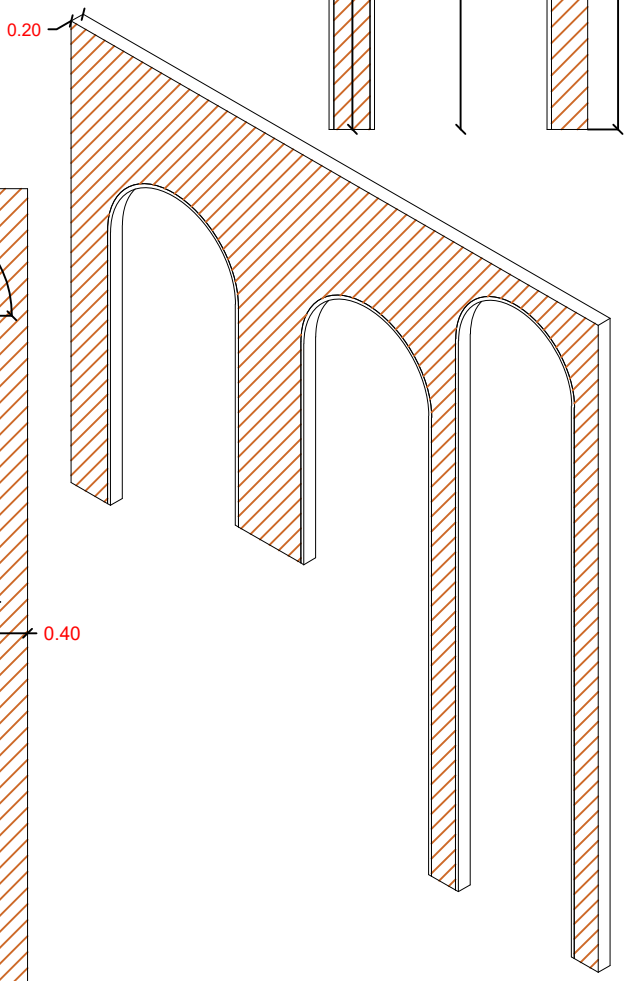

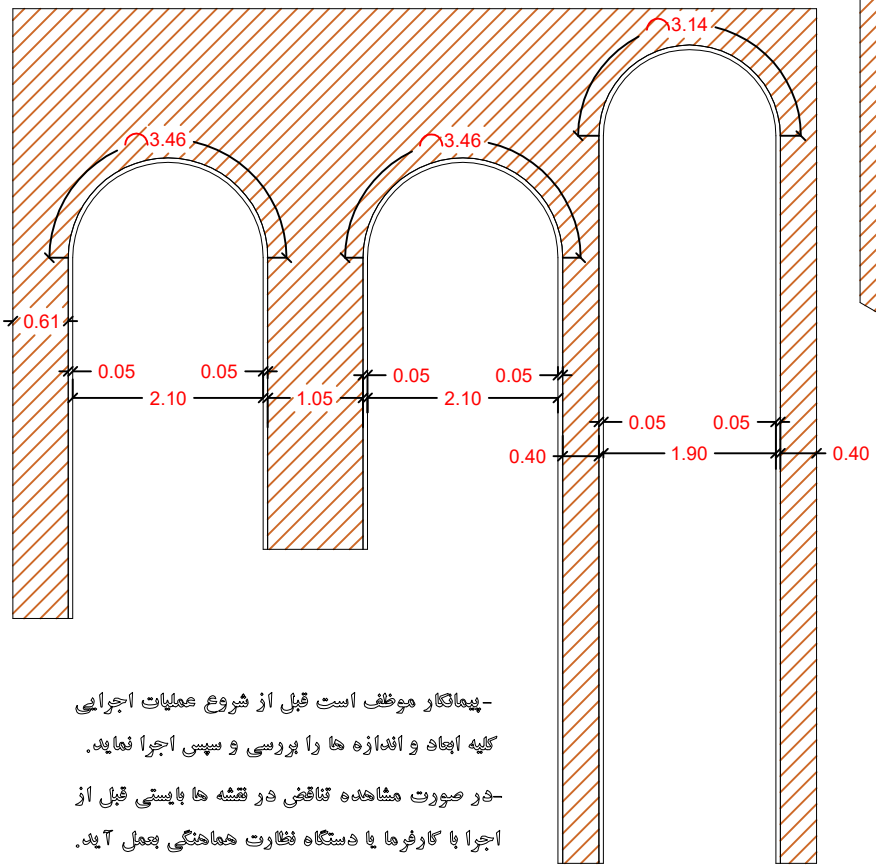

-پیمانکار موظف است قبل از شروع عملیات اجرایی کلیه ابعاد و اندازه ها را بررسی و سپس اجرا نماید.

-در صورت مشاهده تناقض در نقشه ها بایستی قبل از اجرا با کارفرما یا دستگاه نظارت هماهنگی بعمل آید.

کلیه ابعاد درج شده اندازه کارتمام شده میباشد

گروه طراحی و ساخت مهندس محکم	کار فرما : آقای صیادزاده	آدرس : کرمان خیابان پروین اعتصامی شرقی روبرو کوچه ۱۱
عنوان پروژه : نقشه های اندازه گذاری	شماره نقشه : ۷	کلیه اندازه ها بایستی توسط مجری قبل از اجرا بررسی و تطبیق داده شود
عنوان نقشه : طراحی نما و محوطه	خط ویژه : ۰۳۴- ۵۹۲۶۰	مجموعه کاط تنها طراحی باشد و هیچ مسئولیتی در قبال اجرا ندارد.

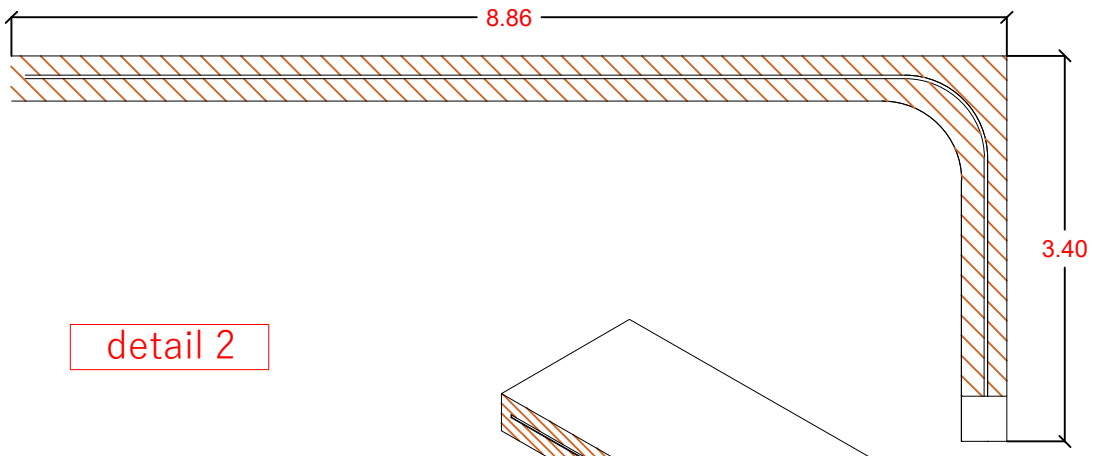

detail 2

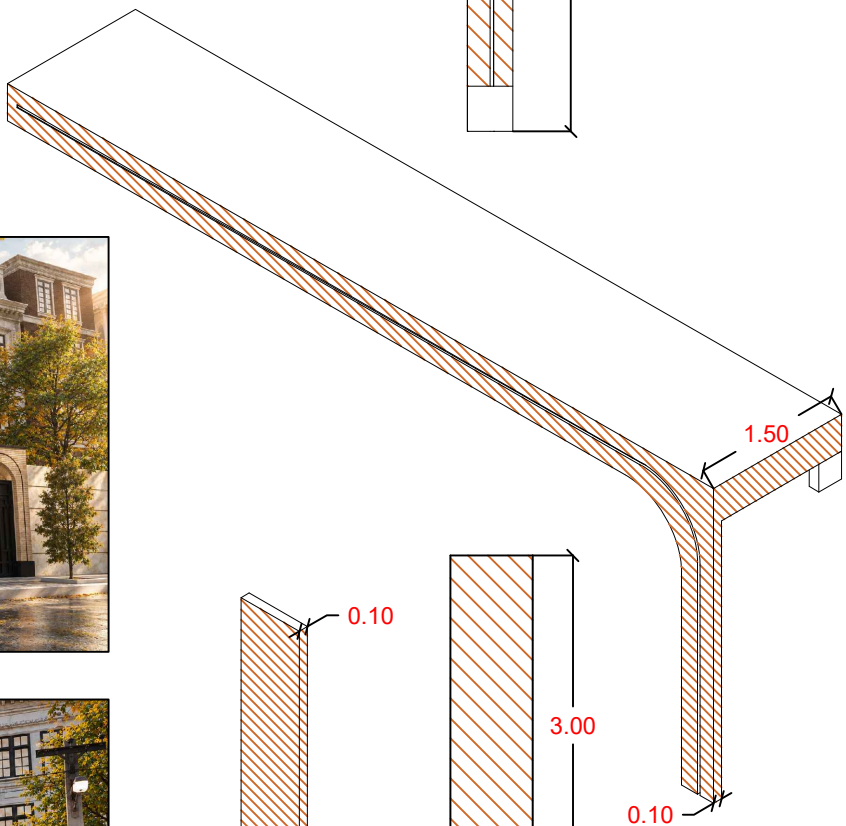





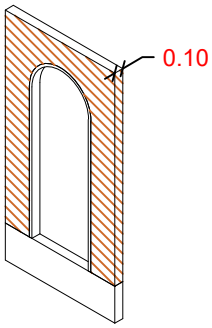

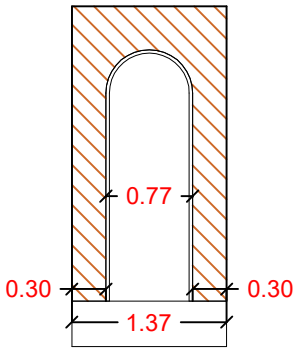

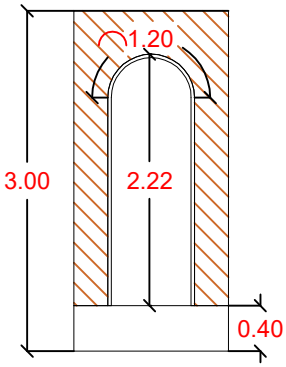

-پیمانکار موظف است قبل از شروع عملیات اجرایی کلیه ابعاد و اندازه ها را بررسی و سپس اجرا نماید.

-در صورت مشاهده تناقض در نقشه ها بایستی قبل از اجرا با کارفرما یا دستگاه نظارت هماهنگی بعمل آید.

کلیه ابعاد درج شده اندازه کارتمام شده میباشد

گروه طراحی و ساخت مهندس محکم	کار فرما : آقای صیادزاده	آدرس : کرمان خیابان پروین اعتصامی شرقی روبرو کوچه ۱۱
عنوان پروژه : نقشه های اندازه گذاری	شماره نقشه : ۸	کلیه اندازه ها بایستی توسط مجری قبل از اجرا بررسی و تطبیق داده شود
عنوان نقشه : طراحی نما و محوطه	خط ویژه : ۰۳۴- ۵۹۲۶۰	مجموعه کاط تنها طراحی باشد و هیچ مسئولیتی در قبال اجرا ندارد.

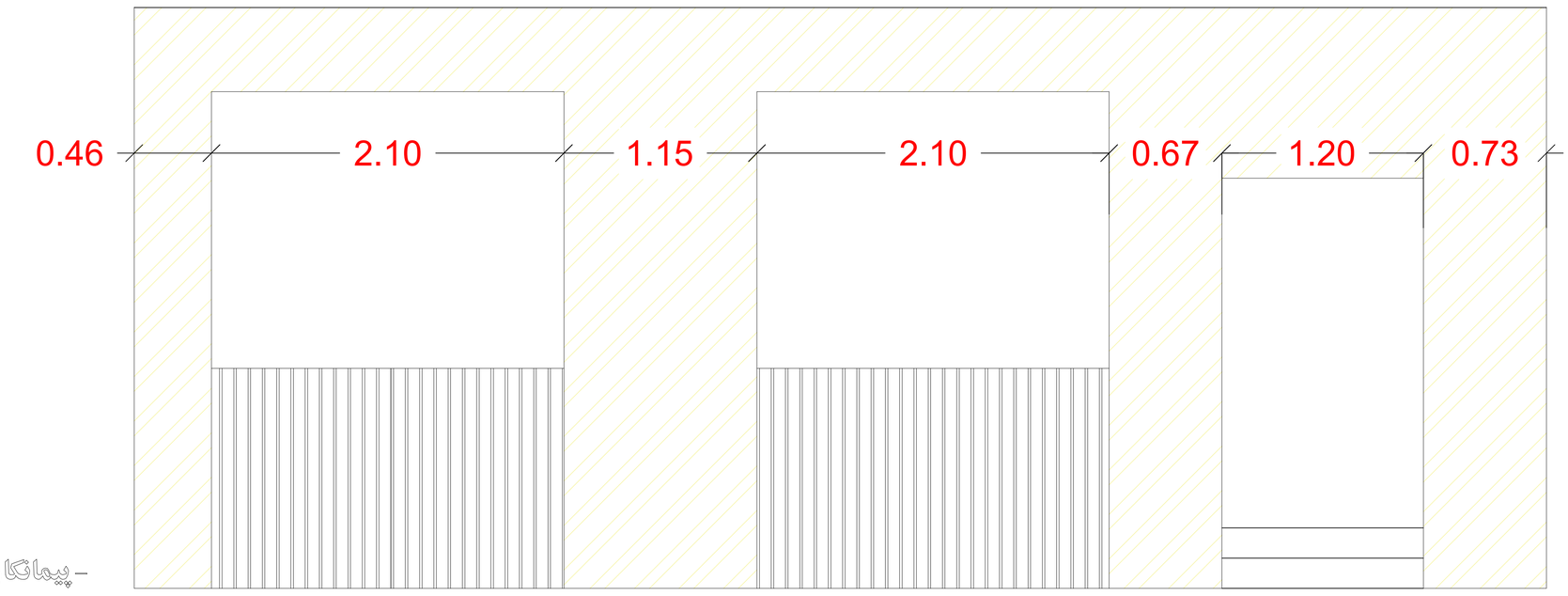

-پیمانکار موظف است قبل از شروع عملیات اجرایی کلیه ابعاد و اندازه ها را بررسی و سپس اجرا نماید.

-در صورت مشاهده تناقض در نقشه ها بایستی قبل از اجرا با کارفرما یا دستگاه نظارت هماهنگی بعمل آید.

کلیه ابعاد درج شده اندازه کارتمام شده میباشد

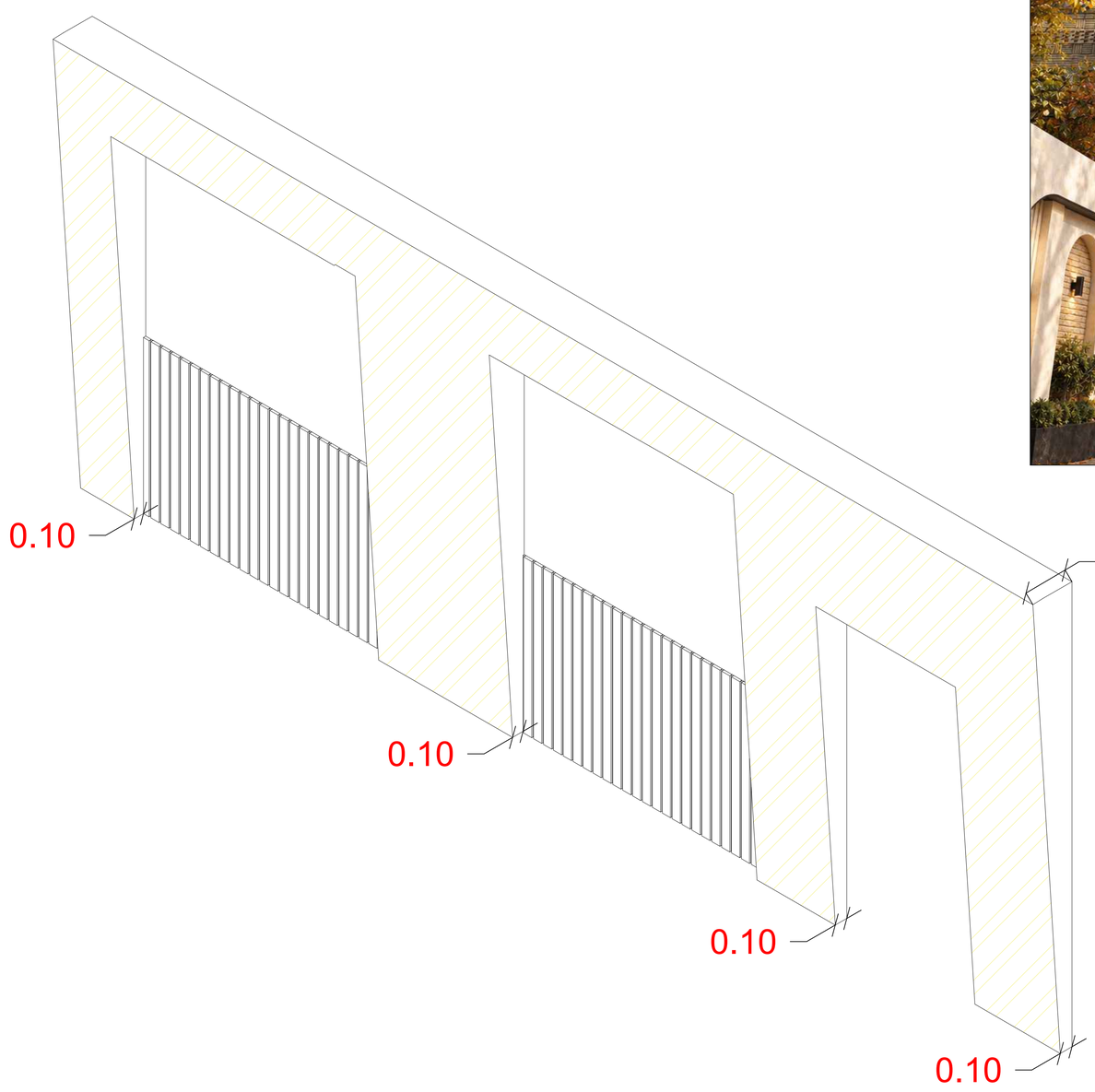

detail 3

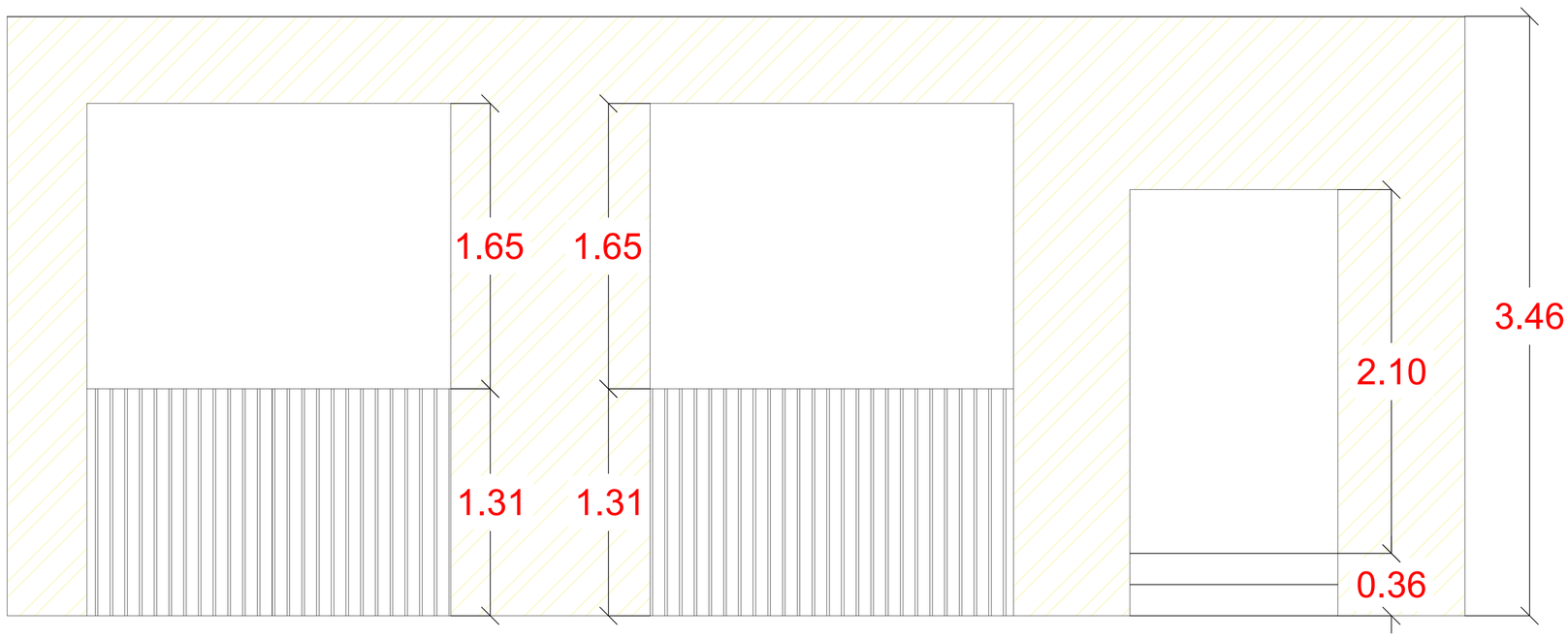

گروه طراحی و ساخت مهندس محکم	کار فرما : آقای صیادزاده	آدرس : کرمان خیابان پروین اعتصامی شرقی روبرو کوچه ۱۱
عنوان پروژه : نقشه های اندازه گذاری	شماره نقشه : ۹	کلیه اندازه ها بایستی توسط مجری قبل از اجرا بررسی و تطبیق داده شود
عنوان نقشه : طراحی نما و محوطه	خط ویژه : ۵۹۲۶۰ =۰۳۴	مجموعه کاط تنها طراحی باشد و هیچ مسئولیتی در قبال اجرا ندارد.

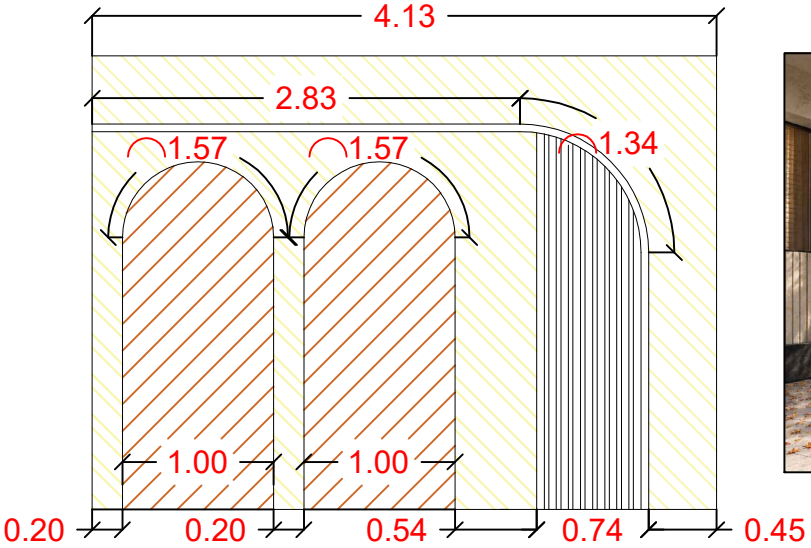

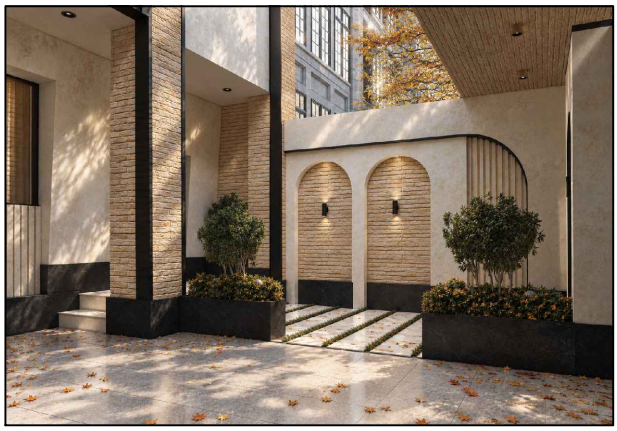



detail 4

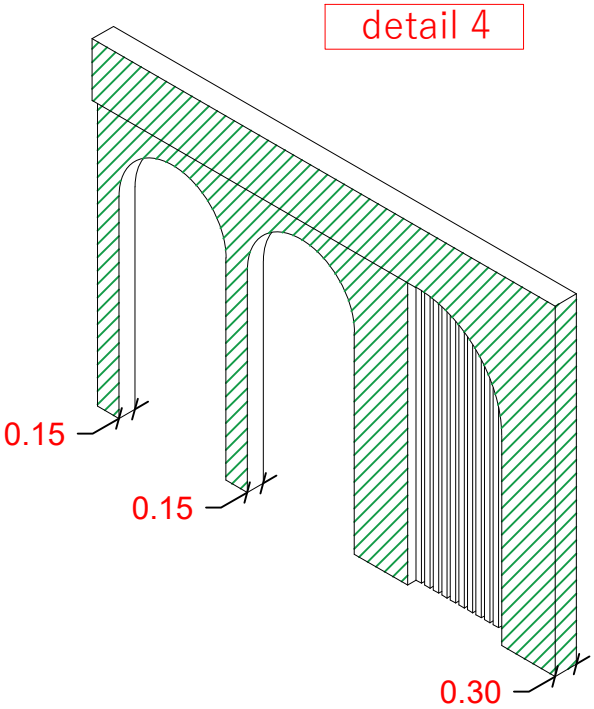

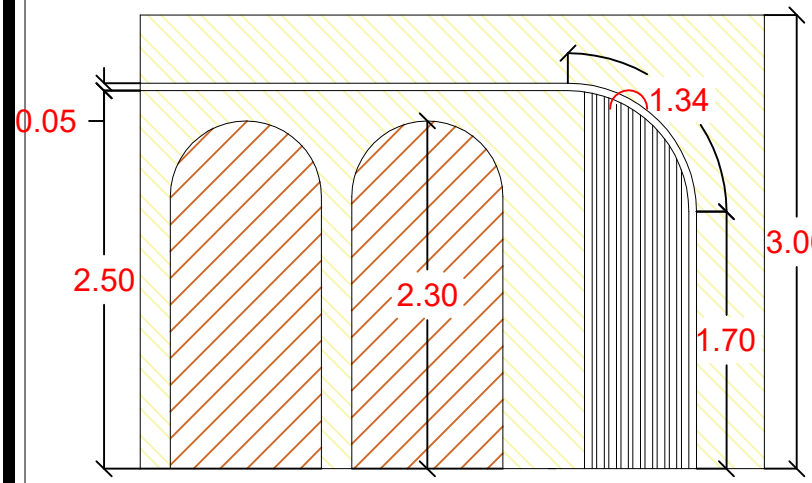

-پیمانکار موظف است قبل از شروع عملیات اجرایی کلیه ابعاد و اندازه ها را بررسی و سپس اجرا نماید.

-در صورت مشاهده تناقض در نقشه ها بایستی قبل از اجرا با کارفرما یا دستگاه نظارت هماهنگی بعمل آید.

کلیه ابعاد درج شده اندازه کارتمام شده میباشد

گروه طراحی و ساخت مهندس محکم	کار فرما :آقای صیادزاده	آدرس : کرمان خیابان پروین اعتصامی شرقی روبرو کوچه ۱۱
عنوان پروژه : نقشه های اندازه گذاری	شماره نقشه : ۱۰	کلیه اندازه ها بایستی توسط مجری قبل از اجرا بررسی و تطبیق داده شود
عنوان نقشه : طراحی نما و محوطه	خط ویژه : ۰۳۴_ ۵۹۲۶۰	مجموعه کاط تنها طراحی باشد و هیچ مسئولیتی در قبال اجرا ندارد.

detail 5

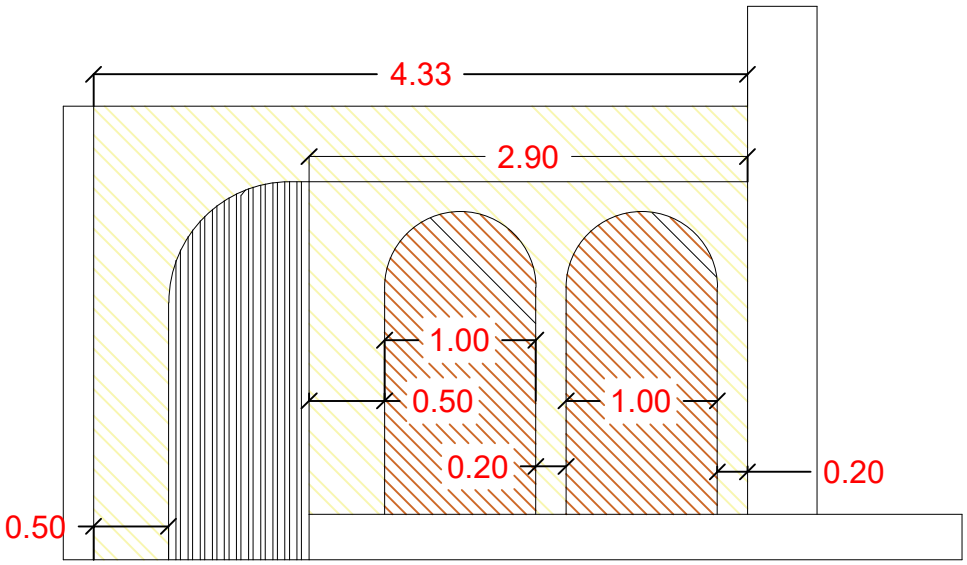

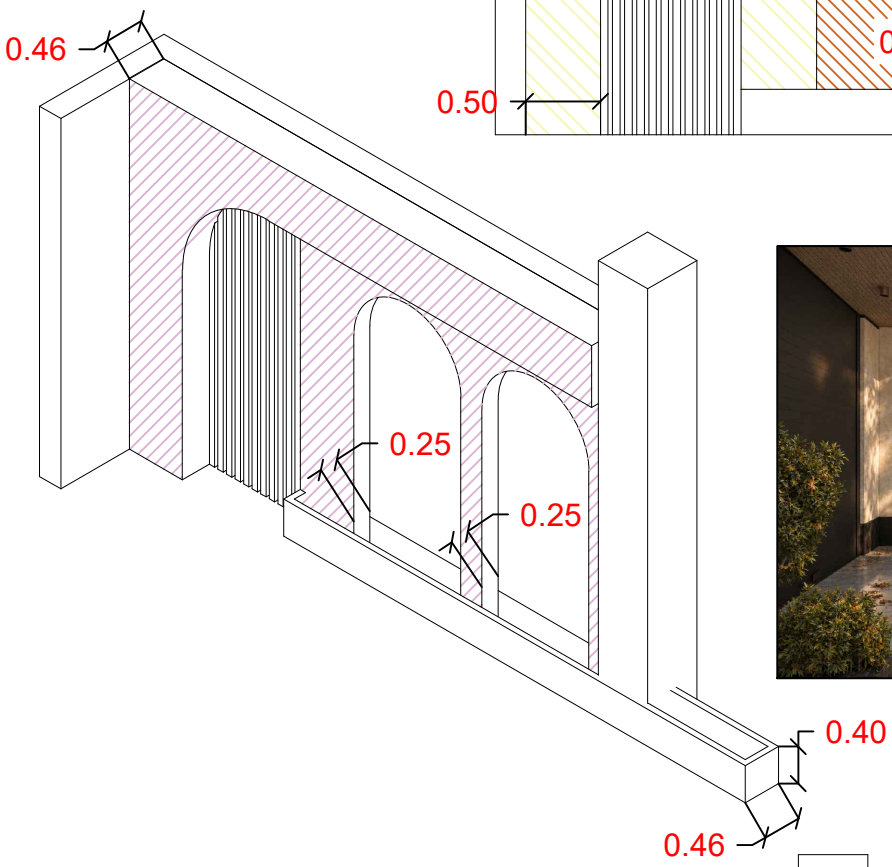

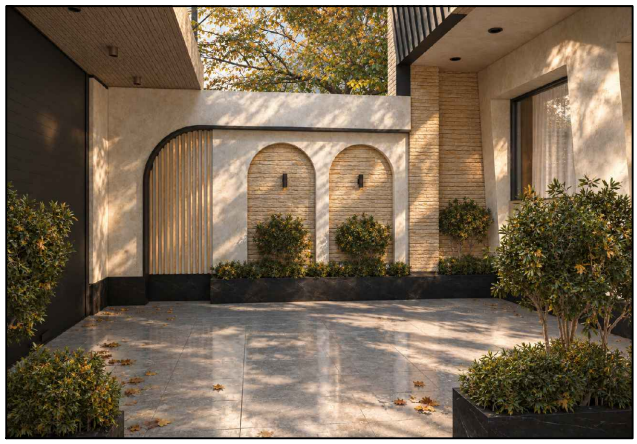

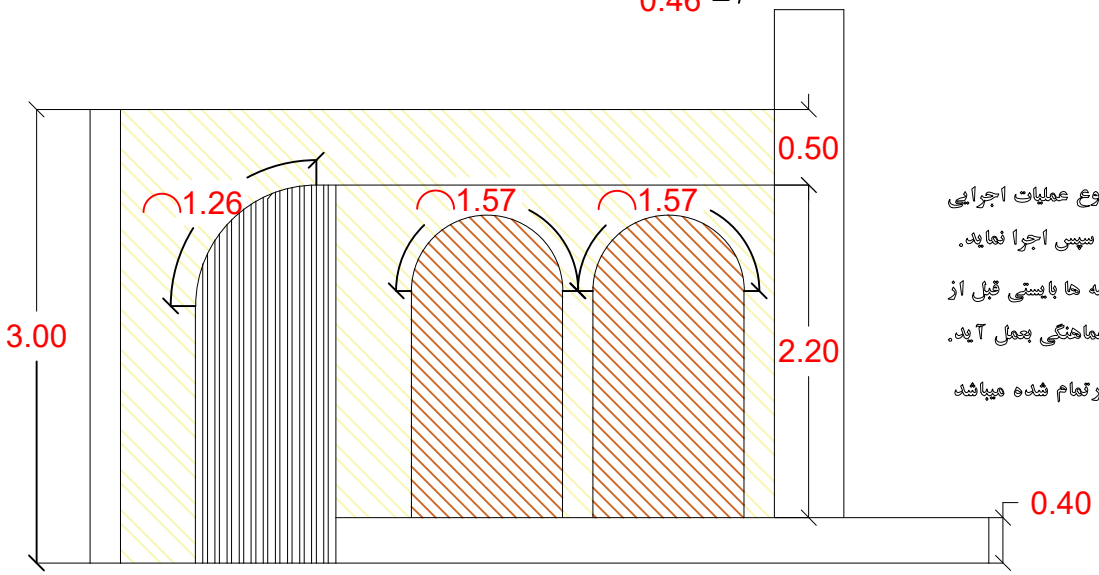

-پیمانکار موظف است قبل از شروع عملیات اجرایی کلیه ابعاد و اندازه ها را بررسی و سپس اجرا نماید.

-در صورت مشاهده تناقض در نقشه ها بایستی قبل از اجرا با کارفرما یا دستگاه نظارت هماهنگی بعمل آید.

کلیه ابعاد درج شده اندازه کارتمام شده میباشد

گروه طراحی و ساخت مهندس محکم	کار فرما : آقای صیادزاده	آدرس : کرمان خیابان پروین اعتصامی شرقی روبرو کوچه ۱۱
عنوان پروژه : نقشه های اندازه گذاری	شماره نقشه : ۱۱	کلیه اندازه ها بایستی توسط مجری قبل از اجرا بررسی و تطبیق داده شود
عنوان نقشه : طراحی نما و محوطه	خط ویژه : ۵۹۲۶۰ =۰۳۴	مجموعه کاط تنها طراحی باشد و هیچ مسئولیتی در قبال اجرا ندارد.

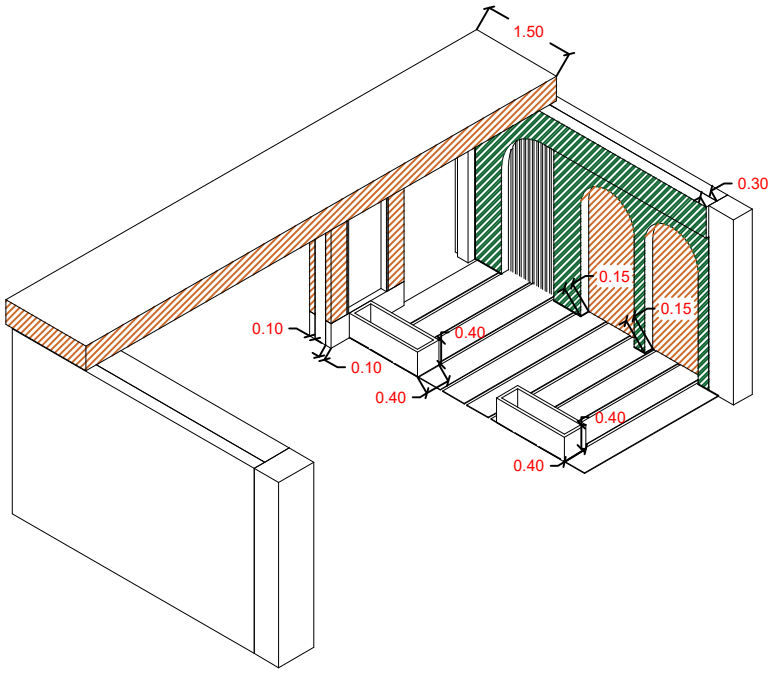







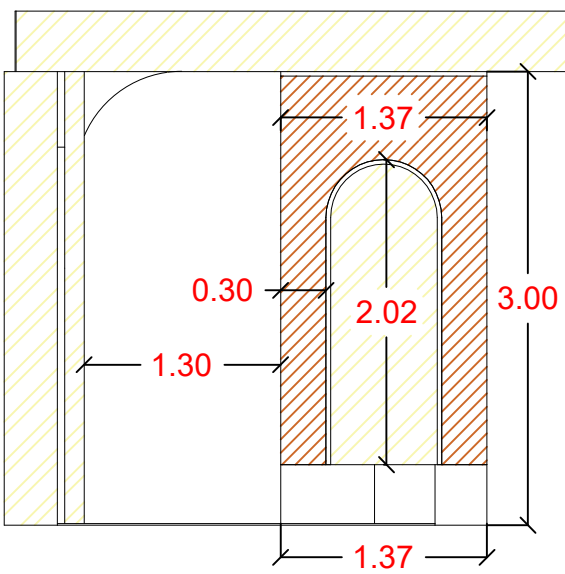

-پیمانکار موظف است قبل از شروع عملیات اجرایی کلیه ابعاد و اندازه ها را بررسی و سپس اجرا نماید.

-در صورت مشاهده تناقض در نقشه ها بایستی قبل از اجرا با کارفرما یا دستگاه نظارت هماهنگی بعمل آید.

کلیه ابعاد درج شده اندازه کارتمام شده میباشد

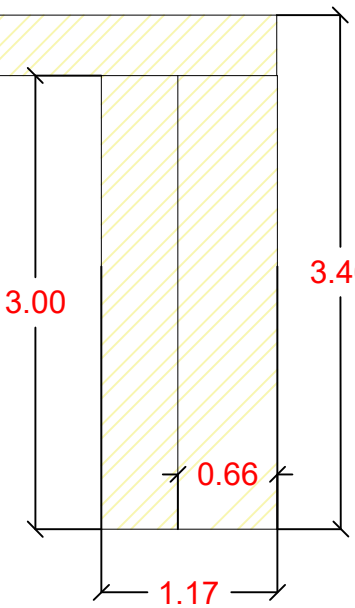

detail 6

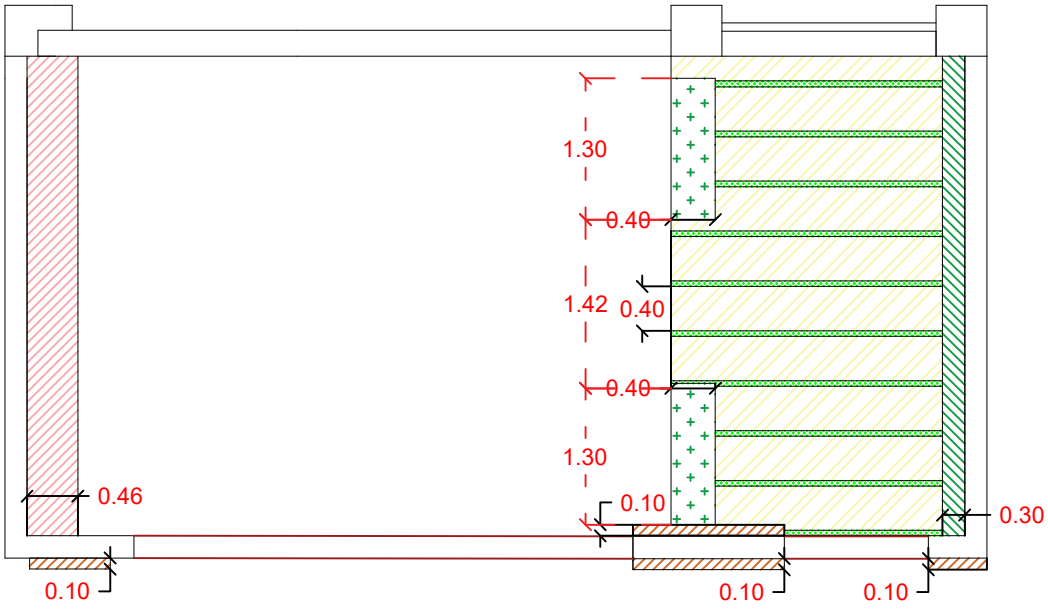

گروه طراحی و ساخت مهندسی محکم	کار فرما : آقای صیادزاده	آدرس : کرمان خیابان پروین اعتصامی شرقی روبرو کوچه ۱۱
عنوان پروژه : نقشه های اندازه گذاری	شماره نقشه : ۱۲	کلیه اندازه ها بایستی توسط مجری قبل از اجرا بررسی و تطبیق داده شود
عنوان نقشه : طراحی نما و محوطه	خط ویژه : ۰۳۴- ۵۹۲۶۰	مجموعه کاط تنها طراحی باشد و هیچ مسئولیتی در قبال اجرا ندارد.

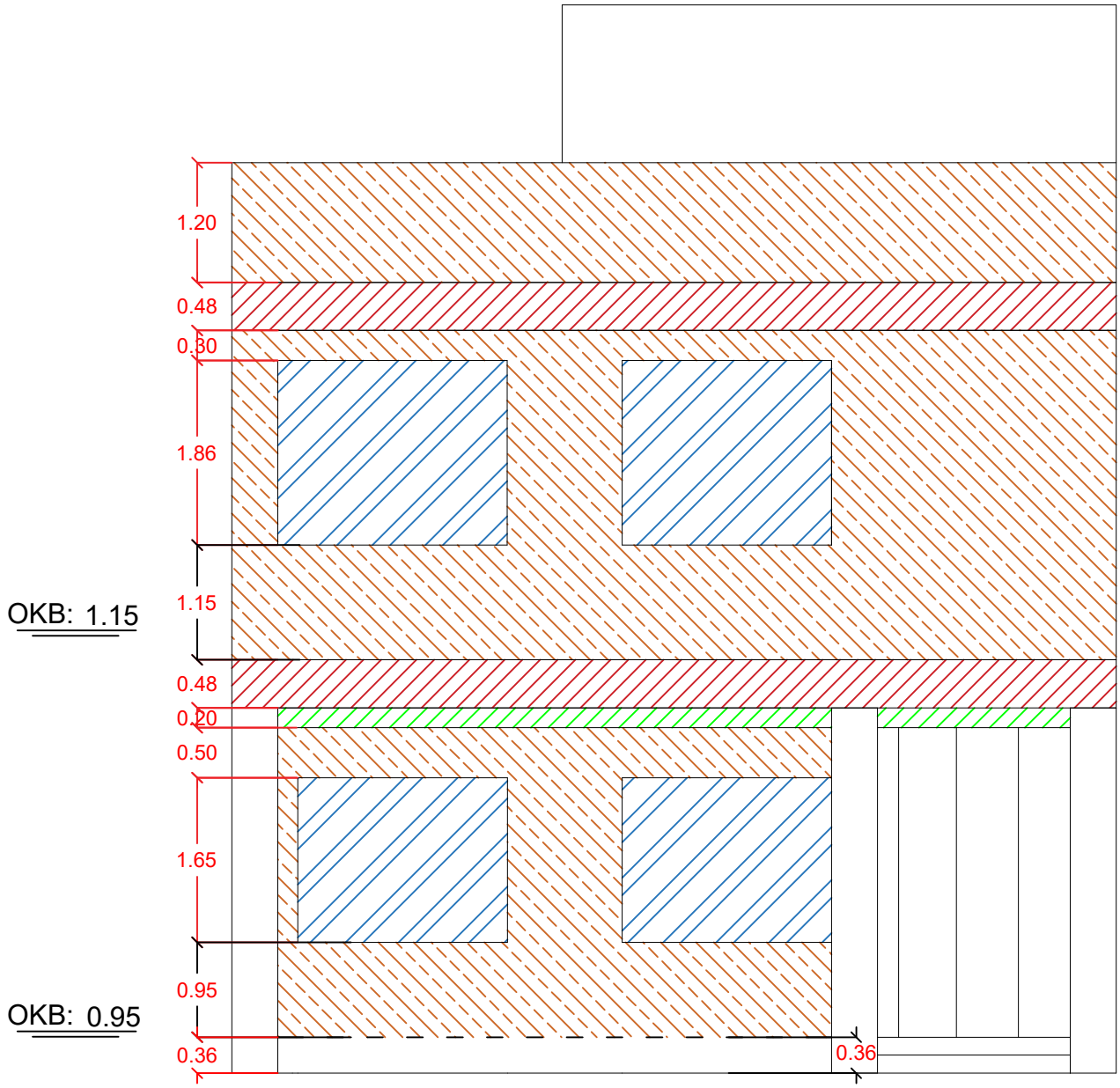

-پیمانکار موظف است قبل از شروع عملیات اجرایی کلیه ابعاد و اندازه ها را بررسی و سپس اجرا نماید.

-در صورت مشاهده تناقض در نقشه ها بایستی قبل از اجرا با کارفرما یا دستگاه نظارت هماهنگی بعمل آید.

کلیه ابعاد درج شده اندازه کارتمام شده میباشد

گروه طراحی و ساخت مهندسی محکم	کار فرما : آقای صیادزاده	آدرس : کرمان خیابان پروین اعتصامی شرقی روبرو کوچه ۱۱
عنوان پروژه : نقشه های اندازه گذاری	شماره نقشه : ۱۳	کلیه اندازه ها بایستی توسط مجری قبل از اجرا بررسی و تطبیق داده شود
عنوان نقشه : اگاهه پنجره OKB:	خط ویژه : ۰۳۴_ ۵۹۲۶۰	مجموعه کاط تنها طراحی باشد و هیچ مسئولیتی در قبال اجرا ندارد.