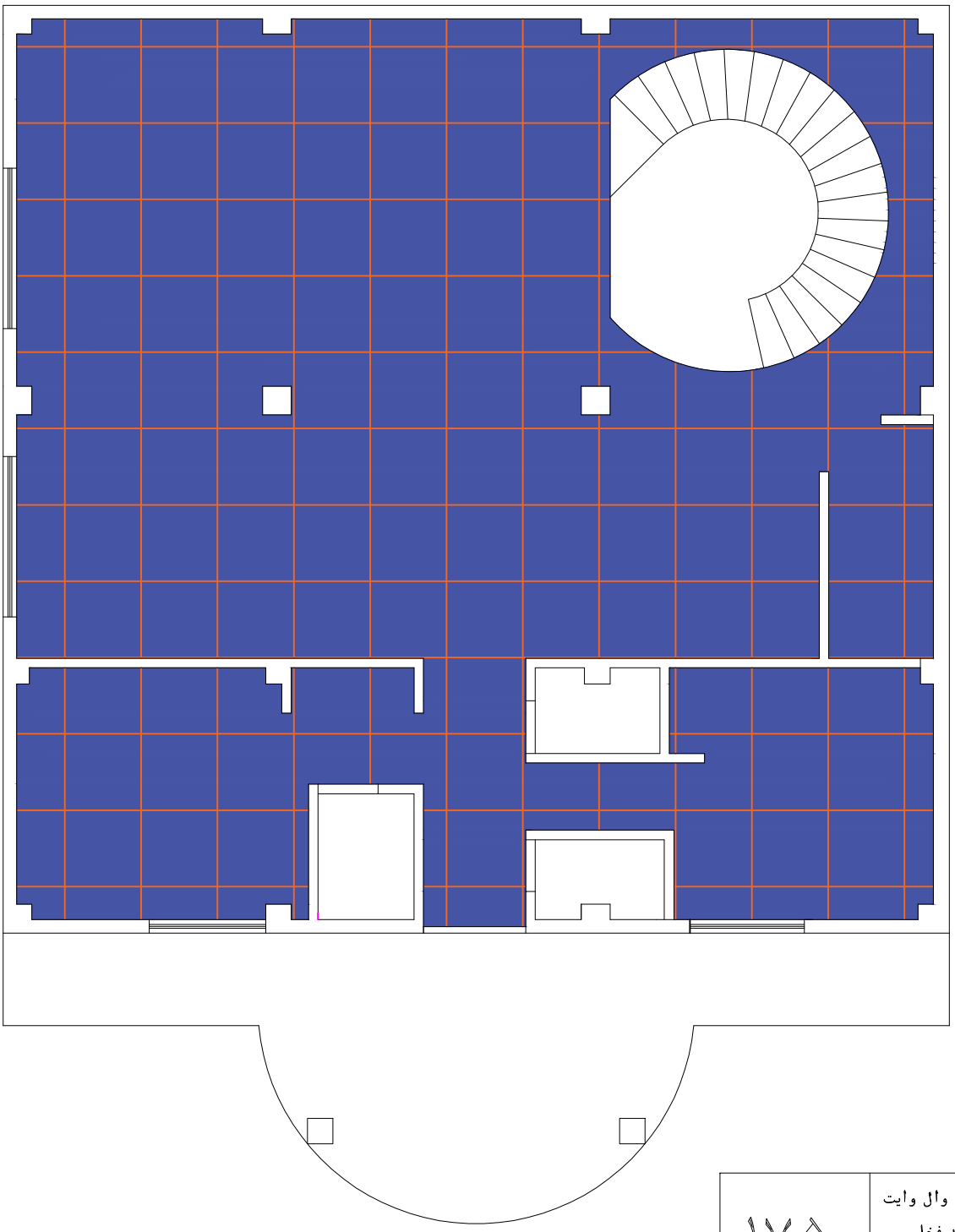

سرامیک وال وایت برند فخار ۱۲۰×۱۲۰	۱۷۵

-پیمانکار موظف است قبل از شروع عملیات اجرایی کلیه ابعاد و اندازه ها و نقشه هارا بررسی وسپس اجرا نماید

-درصورت مشاهده تناقص در نقشه ها بایستی قبل از اجرا با کارفرما یا دستگاه نظارت هماهنگی بعمل آید.

کلیه ابعاد درج شده اندازه کارتمام شده میباشد

گروه طراحی و ساخت مهندس محکم	کار فرما : جناب آقای نیکزادی	آدرس : کرمان خیابان پروین اعتصامی شرقی روبرو کوچه ۱۱
عنوان‌پروژه : طراحی داخلی	خط ویژه ۵۹۲۶۰ ـ۰۳۴	کلیه اندازه ها بایستی توسط مجری قبل از اجرا بررسی و تطبیق داده شود
عنوان‌نقشه : متراژ طبقه اول	شماره صفحه :	مجموعه کاط تنها طراح می باشد و هیچ مسئولیتی در قبال اجرا ندارد.

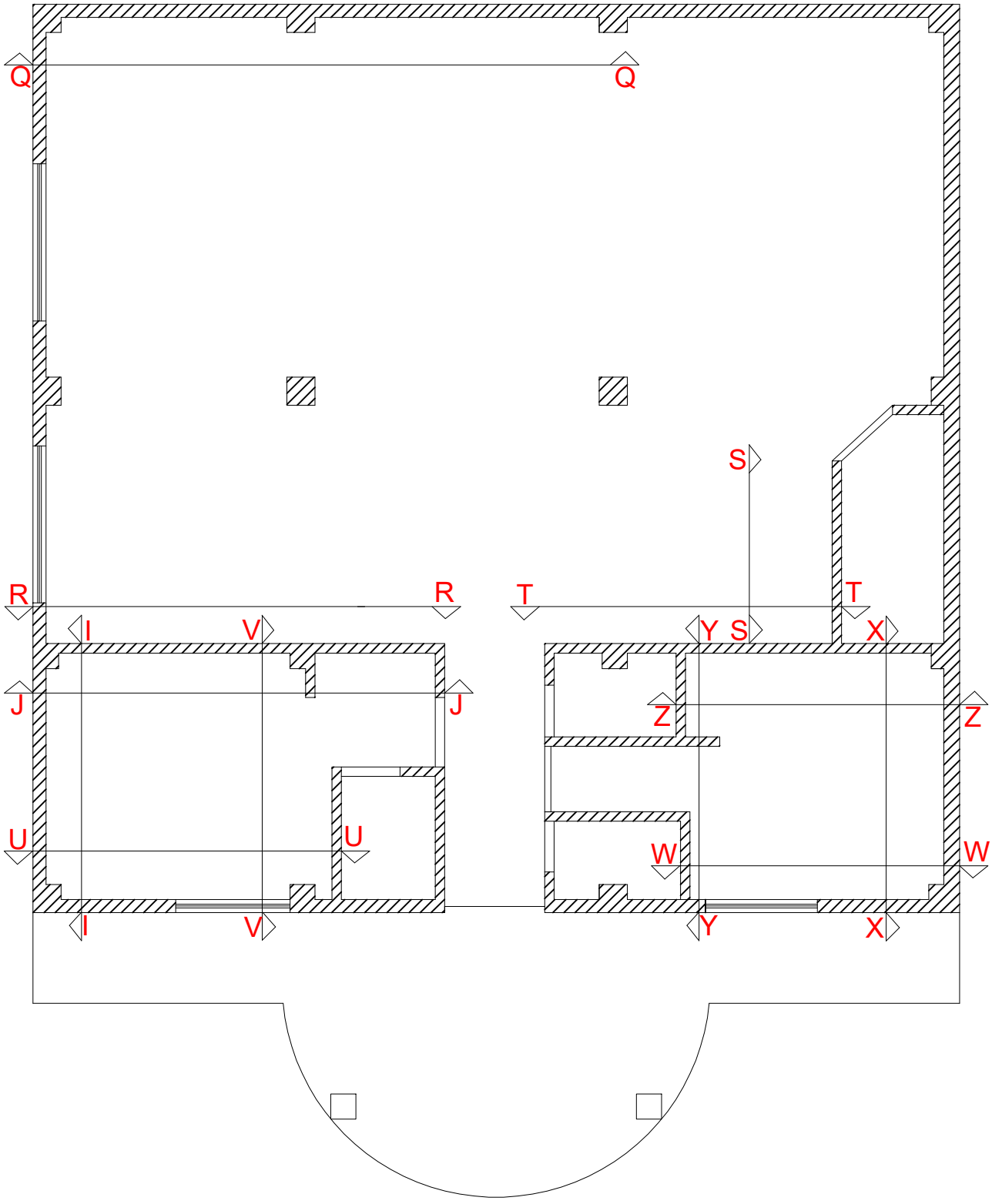

-پیمانکار موظف است قبل از شروع عملیات اجرایی کلیه ابعاد و اندازه ها و نقشه هارا بررسی وسپس اجرا نماید

-درصورت مشاهده تناقص در نقشه ها بایستی قبل از اجرا با کارفرما یا دستگاه نظارت هماهنگی بعمل آید.

کلیه ابعاد درج شده اندازه کارتمام شده میباشد

شرکت کاط (گروه طرح و ساخت مهندس محکم)	کار فرما : جناب آقای نیکزادی	آدرس : کرمان خیابان پروین اعتصامی شرقی روبرو کوچه ۱۱
عنوان پروژه : مسکونی	خط ویژه : ۵۹۲۶۰ -۰۳۴	کلیه اندازه ها بایستی توسط مجری قبل از اجرا بررسی و تطبیق داده شود
عنوان نقشه : مقاطع	شماره صفحه :	مجموعه کاط تنها طراح می باشد و هیچ مسئولیتی در قبال اجرا ندارد.



Section- Q-Q

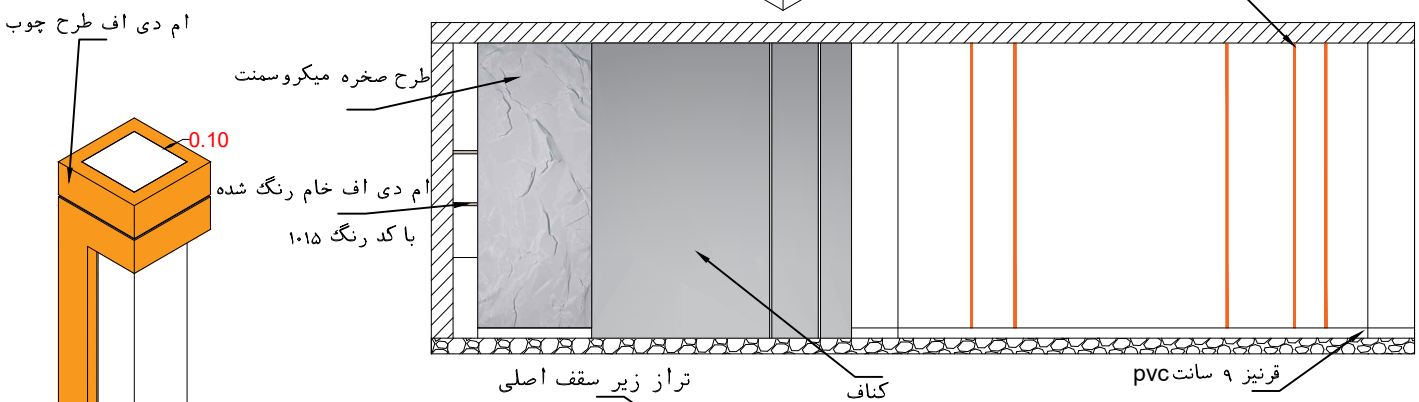

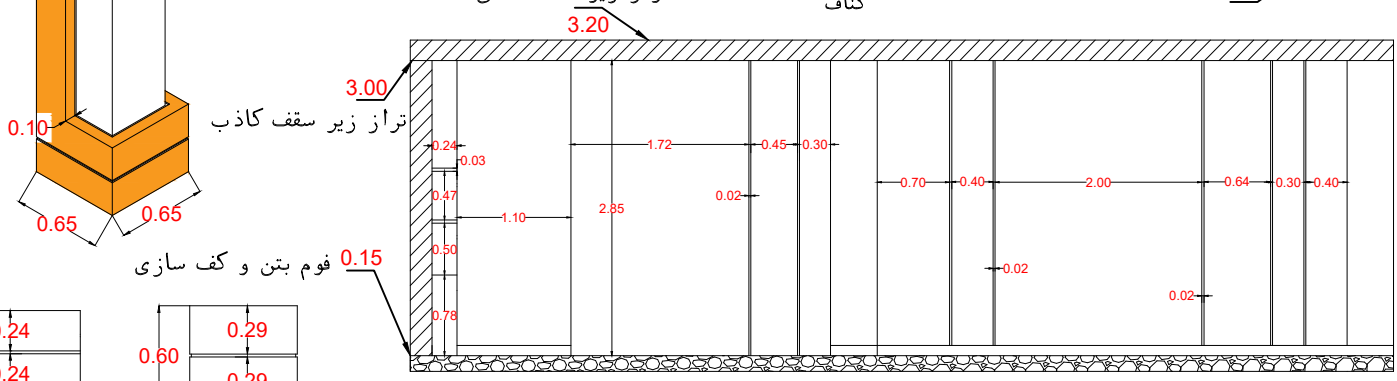

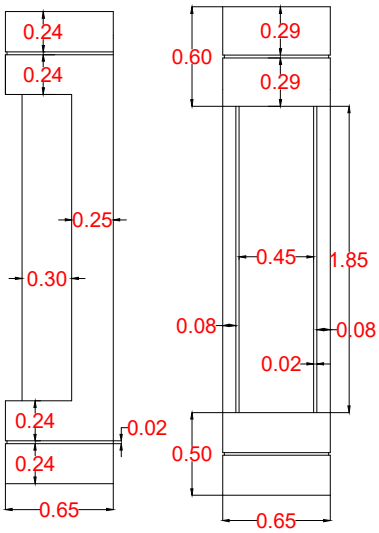





-پیمانکار موظف است قبل از شروع عملیات اجرایی کلیه ابعاد و اندازه ها و نقشه هارا بررسی وسپس اجرا نماید

-درصورت مشاهده تناقض در نقشه ها بایستی قبل از اجرا با کارفرما یا دستگاه نظارت هماهنگی بعمل آید.

کلیه ابعاد درج شده اندازه کارتمام شده میباشد

گروه طراحی و ساخت مهندس محکم	کار فرما : جناب آقای نیکزادی	آدرس : کرمان خیابان پروین اعتصامی شرقی روبرو کوچه ۱۱
عنوان‌پروژه : طراحی داخلی	خط ویژه ۵۹۲۶۰ ـ۰۳۴	کلیه اندازه ها بایستی توسط مجری قبل از اجرا بررسی و تطبیق داده شود
عنوان‌نقشه : مقطع Q-Q	شماره صفحه :	مجموعه کاط تنها طراح می باشد و هیچ مسئولیتی در قبال اجرا ندارد.



Section- R-R



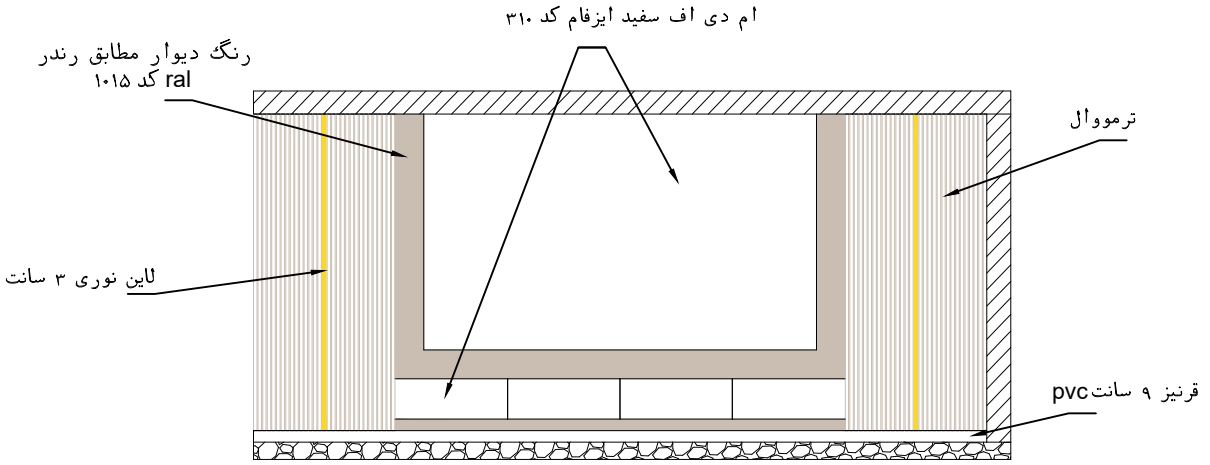

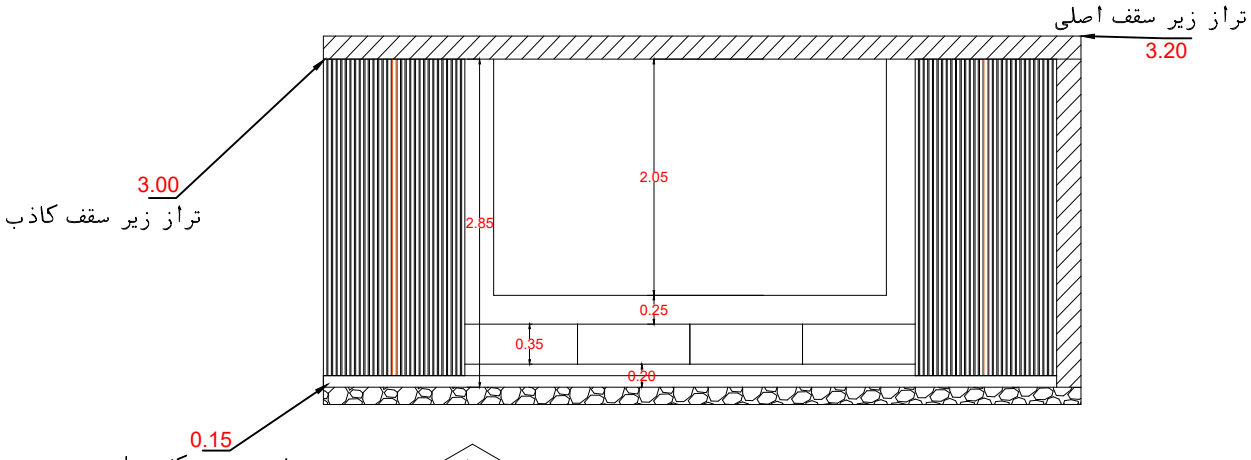

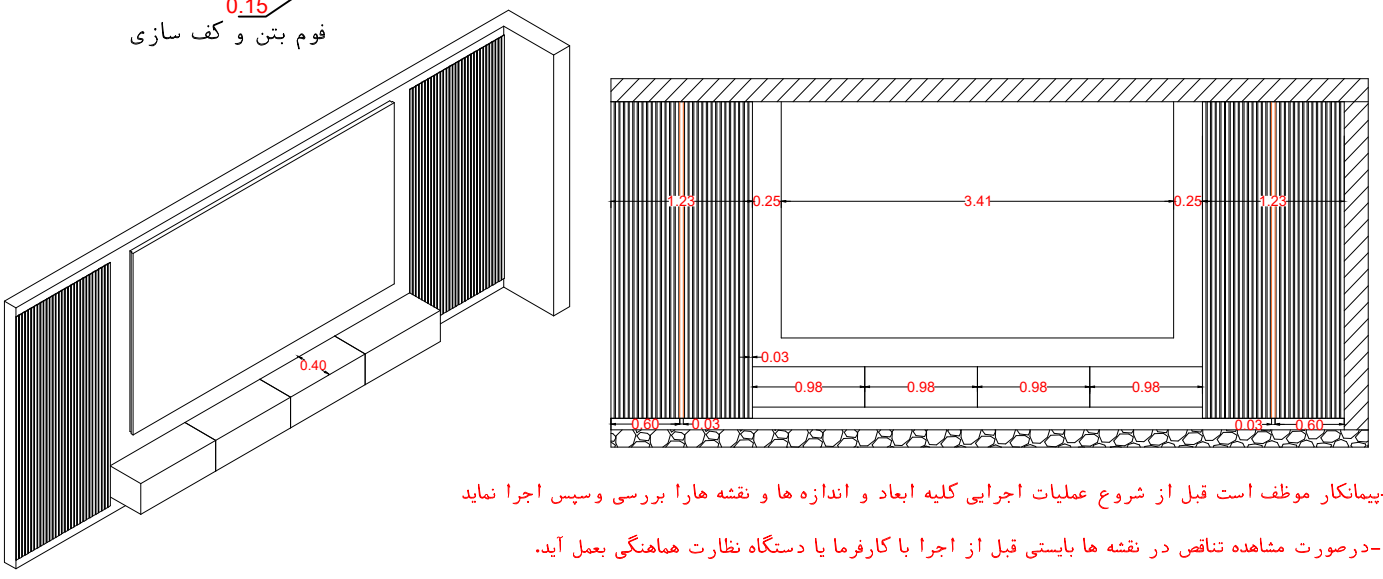

-پیمانکار موظف است قبل از شروع عملیات اجرایی کلیه ابعاد و اندازه ها و نقشه هارا بررسی وسپس اجرا نماید

-درصورت مشاهده تناقص در نقشه ها بایستی قبل از اجرا با کارفرما یا دستگاه نظارت هماهنگی بعمل آید.

کلیه ابعاد درج شده اندازه کارتمام شده میباشد

گروه طراحی و ساخت مهندس محکم	کار فرما : جناب آقای نیکزادی	آدرس : کرمان خیابان پروین اعتصامی شرقی روبرو کوچه ۱۱
عنوان‌پروژه : طراحی داخلی	خط ویژه ۵۹۲۶۰ ـ۰۳۴	کلیه اندازه ها بایستی توسط مجری قبل از اجرا بررسی و تطبیق داده شود
عنوان‌نقشه : مقطع R-R	شماره صفحه :	مجموعه کاط تنها طراح می باشد و هیچ مسئولیتی در قبال اجرا ندارد.





Section- S-S

Section- T-T



ام دی اف طرح چوب

ام دی اف سفید ایزفام کد ۳۱۰

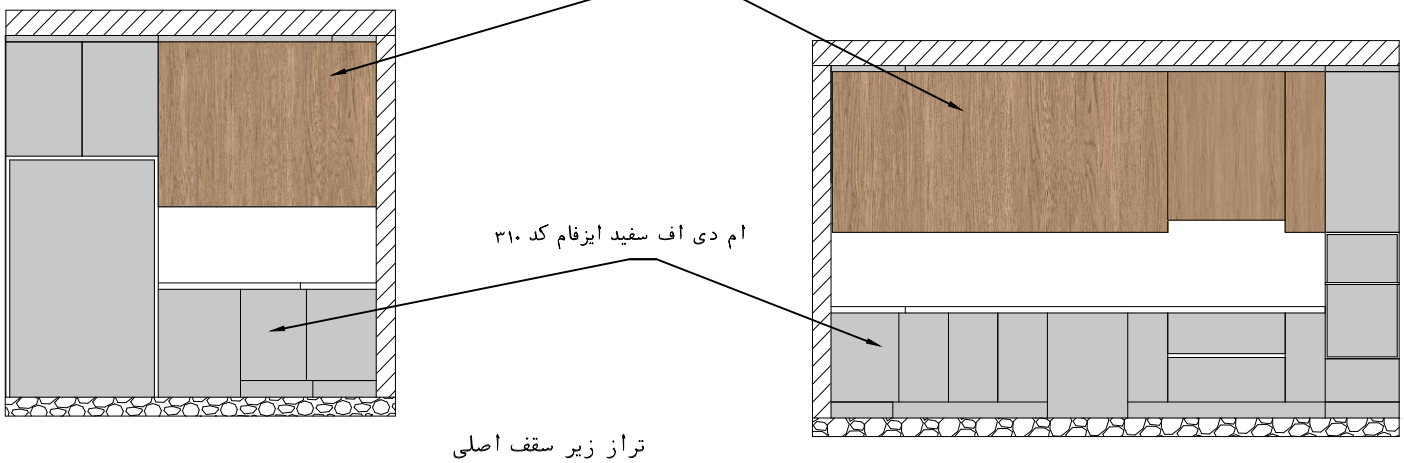

تراز زیر سقف اصلی

3.20

3.00

تراز زیر سقف کاذب

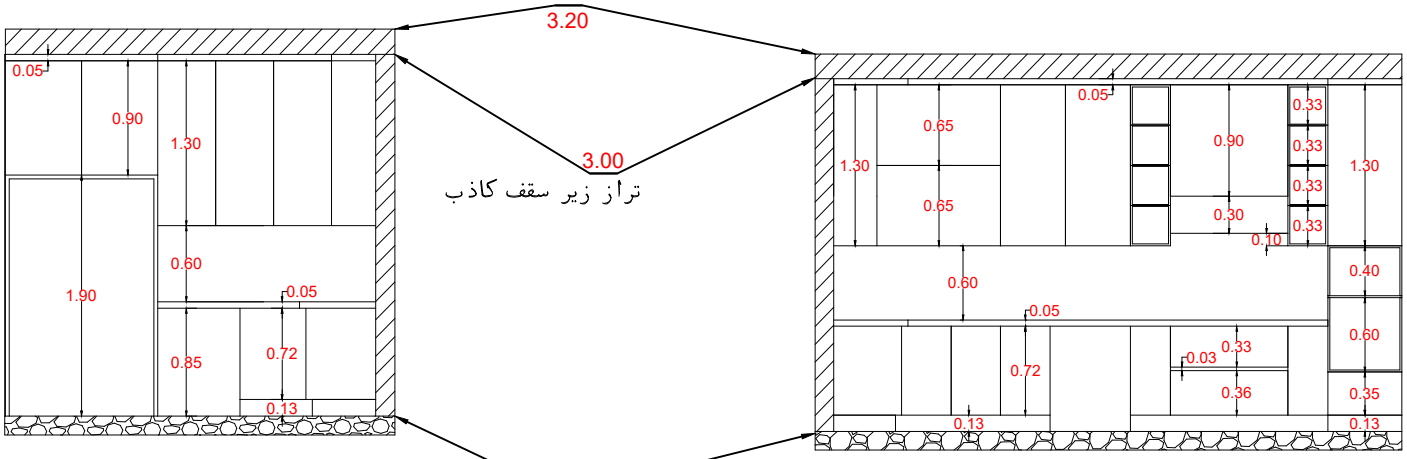

0.15

فوم بتن و کف سازی

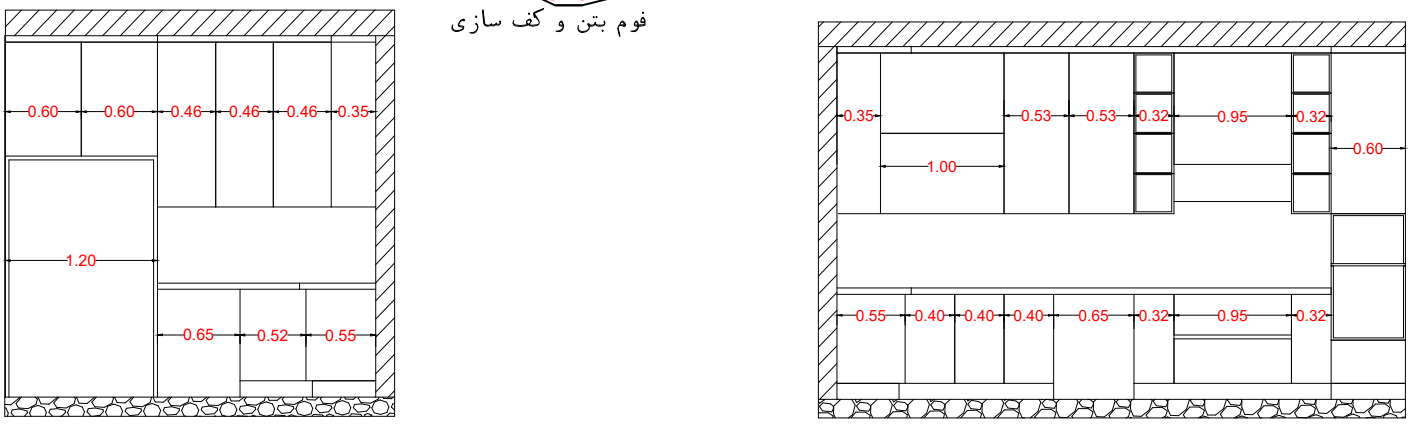

-پیمانکار موظف است قبل از شروع عملیات اجرایی کلیه ابعاد و اندازه ها و نقشه هارا بررسی وسپس اجرا نماید

-درصورت مشاهده تناقض در نقشه ها بایستی قبل از اجرا با کارفرما یا دستگاه نظارت هماهنگی بعمل آید.

کلیه ابعاد درج شده اندازه کارتمام شده میباشد

گروه طراحی و ساخت مهندس محکم	کار فرما : جناب آقای نیکزادی	آدرس : کرمان خیابان پروین اعتصامی شرقی روبرو کوچه ۱۱
عنوان‌پروژه : طراحی داخلی	خط ویژه ۵۹۲۶۰ ـ۰۳۴	کلیه اندازه ها بایستی توسط مجری قبل از اجرا بررسی و تطبیق داده شود
عنوان‌نقشه : مقطع S-S T-T	شماره صفحه :	مجموعه کاط تنها طراح می باشد و هیچ مسئولیتی در قبال اجرا ندارد.






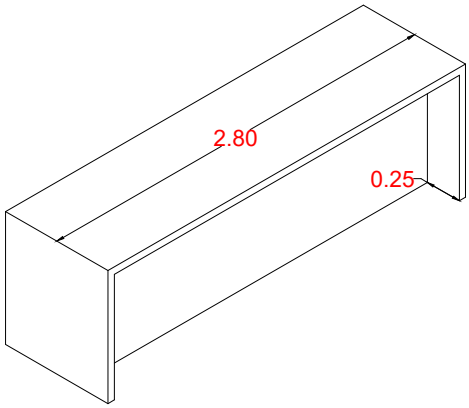

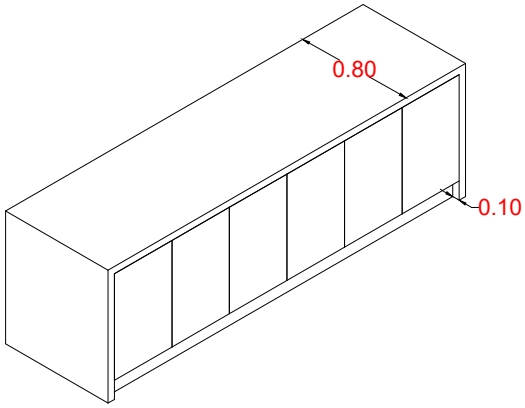

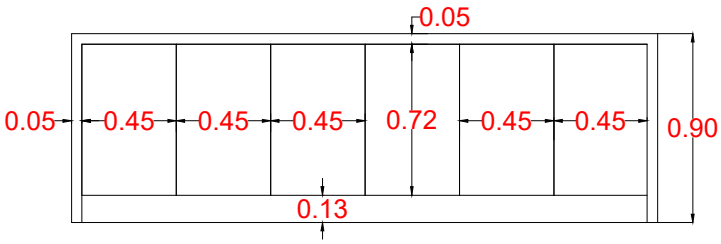

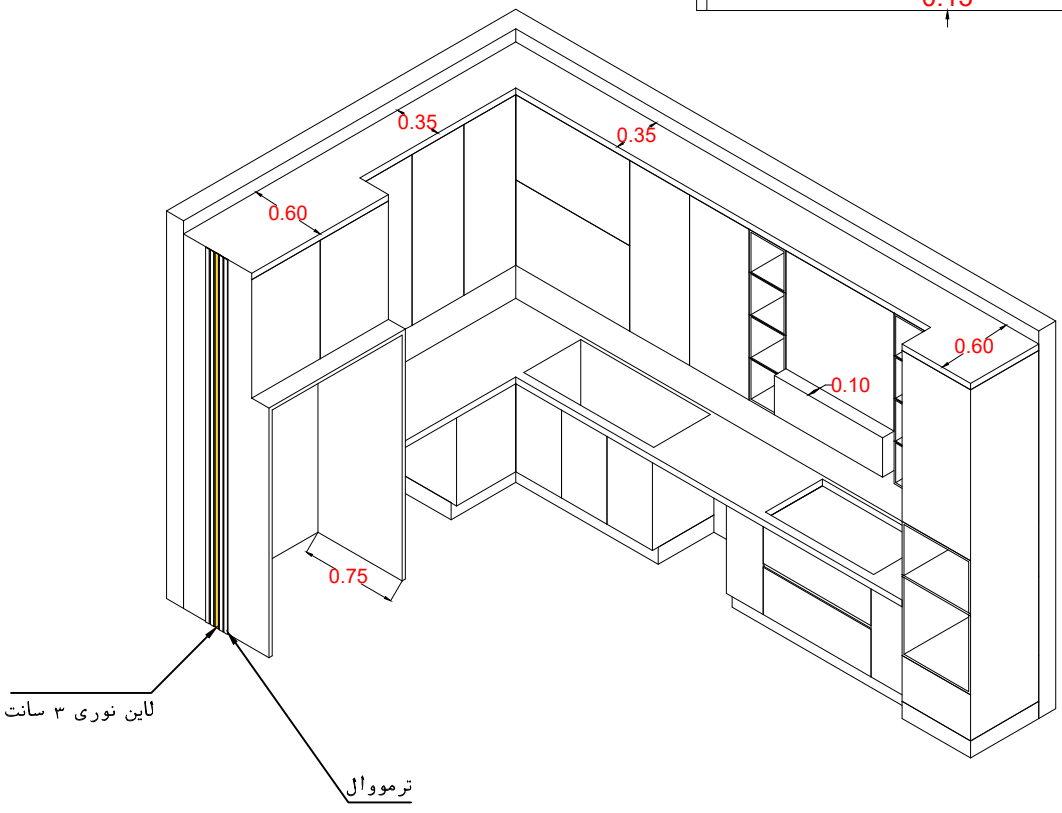

-پیمانکار موظف است قبل از شروع عملیات اجرایی کلیه ابعاد و اندازه ها و نقشه هارا بررسی وسپس اجرا نماید

-درصورت مشاهده تناقض در نقشه ها بایستی قبل از اجرا با کارفرما یا دستگاه نظارت هماهنگی بعمل آید.

کلیه ابعاد درج شده اندازه کارتمام شده میباشد

گروه طراحی و ساخت مهندس محکم	کار فرما : جناب آقای نیکزادی	آدرس : کرمان خیابان پروین اعتصامی شرقی روبرو کوچه ۱۱
عنوان‌پروژه : طراحی داخلی	خط ویژه ۵۹۲۶۰ ـ۰۳۴	کلیه اندازه ها بایستی توسط مجری قبل از اجرا بررسی و تطبیق داده شود
عنوان‌نقشه : مقطع	شماره صفحه :	مجموعه کاط تنها طراح می باشد و هیچ مسئولیتی در قبال اجرا ندارد.







ام دی اف خام سی ان سی شده
با کد رنگ ۱۰۱۵

رنگ دیوار مطابق رندر
ral کد ۱۰۱۵

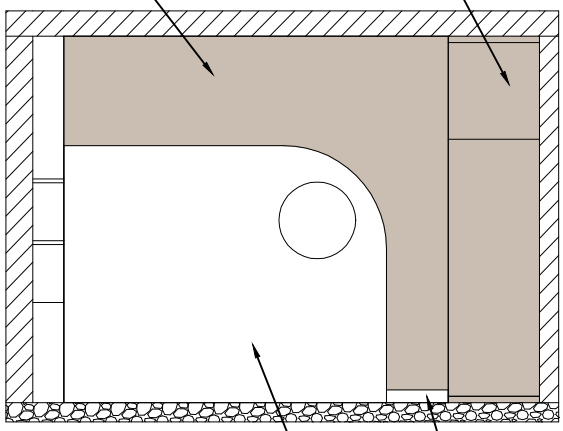

ام دی اف خام رنگ شده
با کد رنگ ۱۰۱۵

آینه

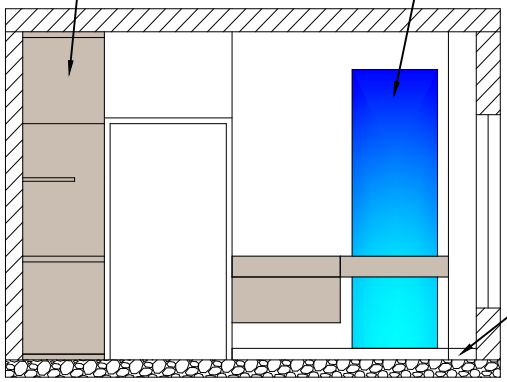

تراز زیر سقف اصلی
3.20

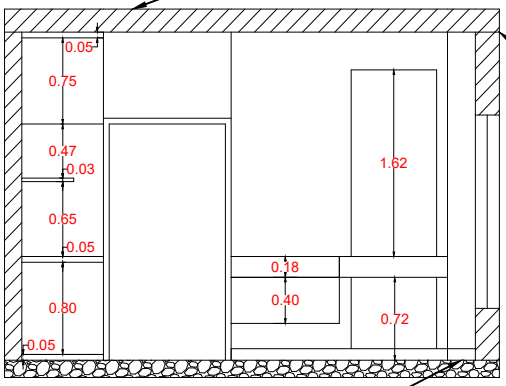

3.00
تراز زیر سقف کاذب

0.15
فوم بتن و کف سازی

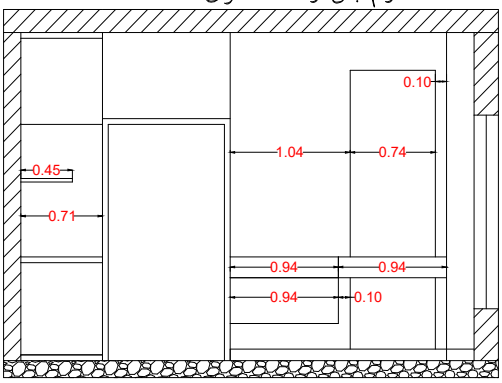

تراز زیر سقف اصلی
3.20

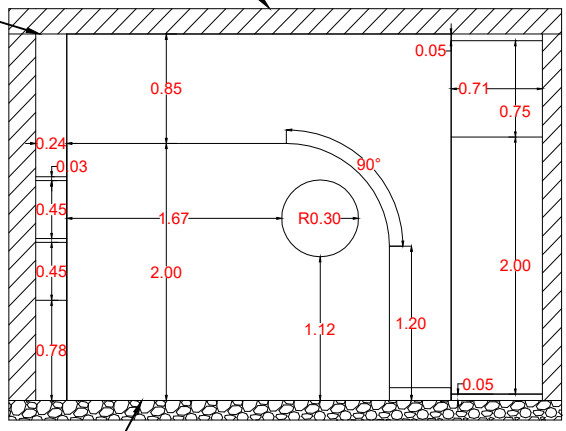

0.15
فوم بتن و کف سازی

Section- V-V

Section- I-I

-پیمانکار موظف است قبل از شروع عملیات اجرایی کلیه ابعاد و اندازه ها و نقشه هارا بررسی وسپس اجرا نماید

-درصورت مشاهده تناقض در نقشه ها بایستی قبل از اجرا با کارفرما یا دستگاه نظارت هماهنگی بعمل آید.

کلیه ابعاد درج شده اندازه کارتمام شده میباشد

گروه طراحی و ساخت مهندس محکم	کار فرما : جناب آقای نیکزادی	آدرس : کرمان خیابان پروین اعتصامی شرقی روبرو کوچه ۱۱
عنوان‌پروژه : طراحی داخلی	خط ویژه ۵۹۲۶۰ ـ۰۳۴	کلیه اندازه ها بایستی توسط مجری قبل از اجرا بررسی و تطبیق داده شود
عنوان‌نقشه : مقطع V-V I-I	شماره صفحه :	مجموعه کاط تنها طراح می باشد و هیچ مسئولیتی در قبال اجرا ندارد.



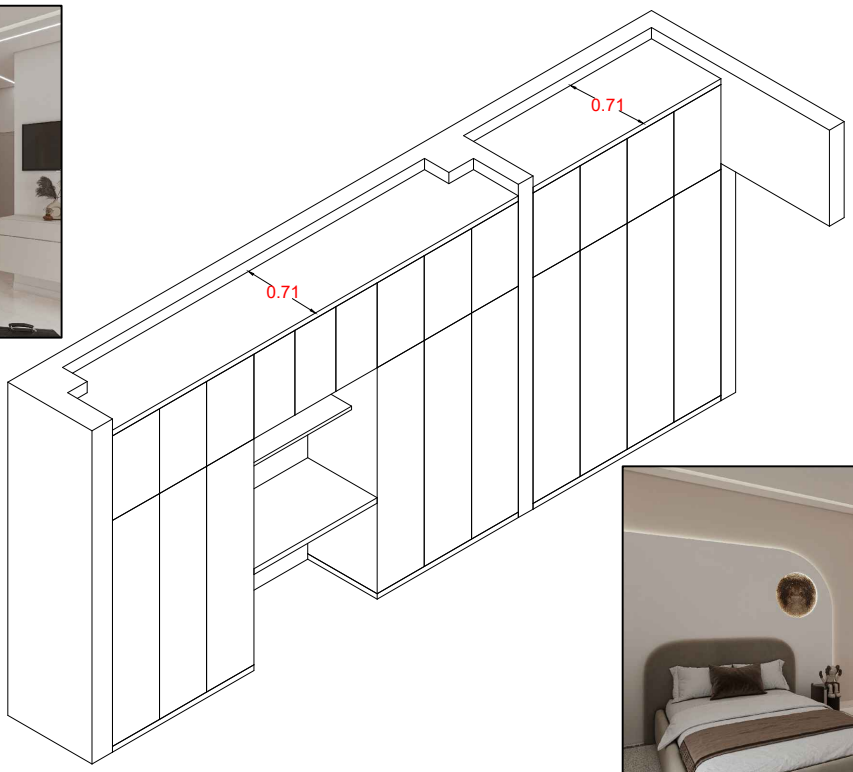



ام دی اف خام سی ان سی شده
با کد رنگ ۱۰۱۵

ترمووال

قرنیز ۹ سانت pvc

تراز زیر سقف اصلی
3.20

3.00
تراز زیر سقف کاذب

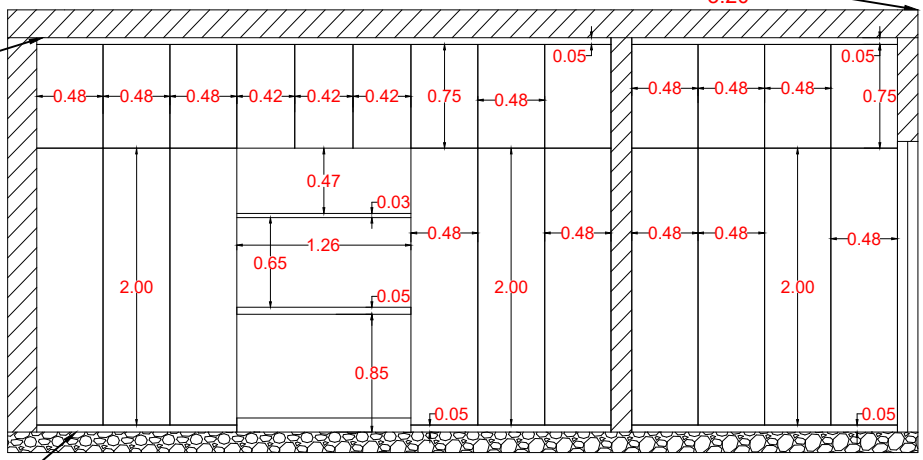

Section- J-J

-پیمانکار موظف است قبل از شروع عملیات اجرایی کلیه ابعاد و اندازه ها و نقشه هارا بررسی وسپس اجرا نماید

-درصورت مشاهده تناقض در نقشه ها بایستی قبل از اجرا با کارفرما یا دستگاه نظارت هماهنگی بعمل آید.

کلیه ابعاد درج شده اندازه کارتمام شده میباشد

0.15
فوم بتن و کف سازی

گروه طراحی و ساخت مهندس محکم	کار فرما : جناب آقای نیکزادی	آدرس : کرمان خیابان پروین اعتصامی شرقی روبرو کوچه ۱۱
عنوان‌پروژه : طراحی داخلی	خط ویژه ۵۹۲۶۰ ـ۰۳۴	کلیه اندازه ها بایستی توسط مجری قبل از اجرا بررسی و تطبیق داده شود
عنوان‌نقشه : مقطع J-J	شماره صفحه :	مجموعه کاط تنها طراح می باشد و هیچ مسئولیتی در قبال اجرا ندارد.





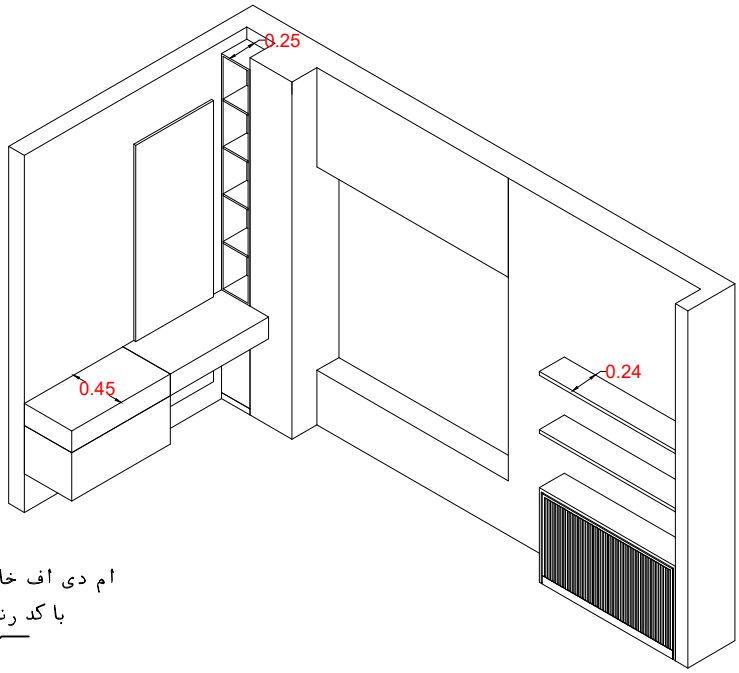

ام دی اف خام رنگ شده
با کد رنگ ۱۰۱۵

قرنیز ۹ سانت pvc

ام دی اف سفید ایزفام کد ۳۱۰

تراز زیر سقف اصلی
3.20

3.00
تراز زیر سقف کاذب

فوم بتن و کف سازی
0.15

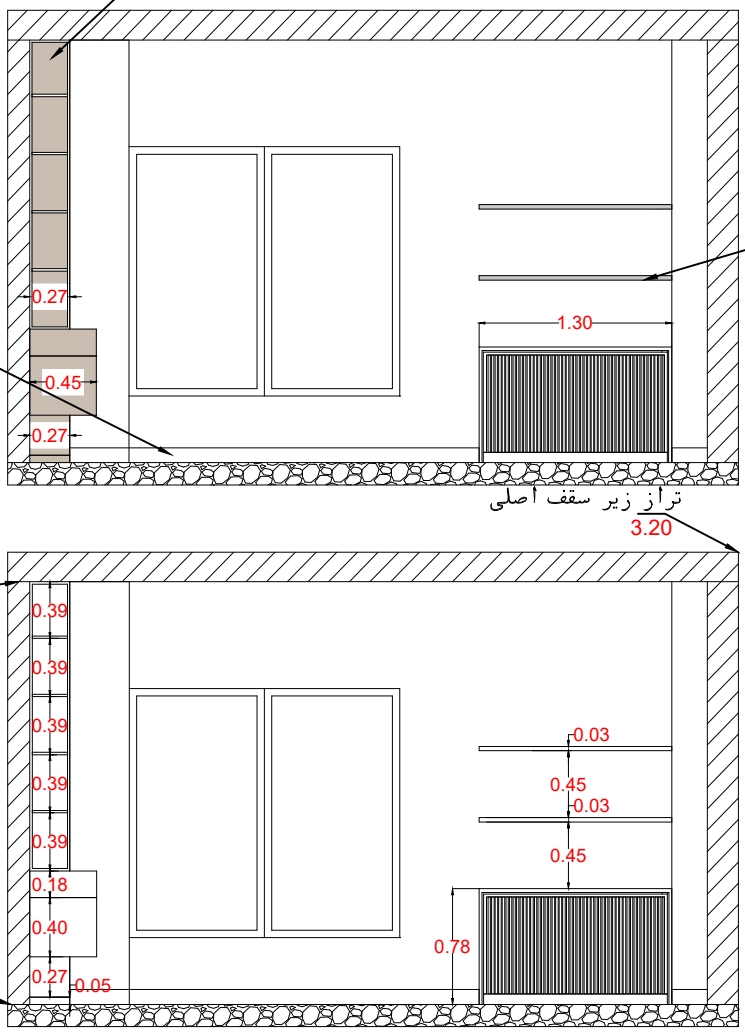

Section- U-U

-پیمانکار موظف است قبل از شروع عملیات اجرایی کلیه ابعاد و اندازه ها و نقشه هارا بررسی وسپس اجرا نماید

-درصورت مشاهده تناقض در نقشه ها بایستی قبل از اجرا با کارفرما یا دستگاه نظارت هماهنگی بعمل آید.

کلیه ابعاد درج شده اندازه کارتمام شده میباشد

گروه طراحی و ساخت مهندس محکم	کار فرما : جناب آقای نیکزادی	آدرس : کرمان خیابان پروین اعتصامی شرقی روبرو کوچه ۱۱
عنوان‌پروژه : طراحی داخلی	خط ویژه ۵۹۲۶۰ ـ۰۳۴	کلیه اندازه ها بایستی توسط مجری قبل از اجرا بررسی و تطبیق داده شود
عنوان‌نقشه : مقطع U-U	شماره صفحه :	مجموعه کاط تنها طراح می باشد و هیچ مسئولیتی در قبال اجرا ندارد.

Section- X-X

Section- Y-Y

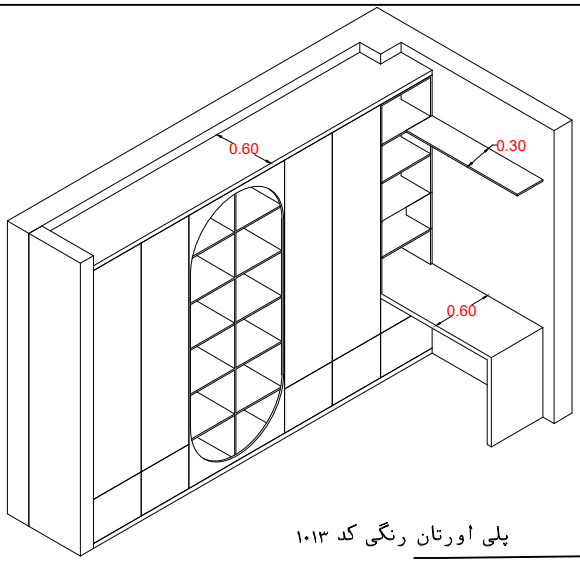

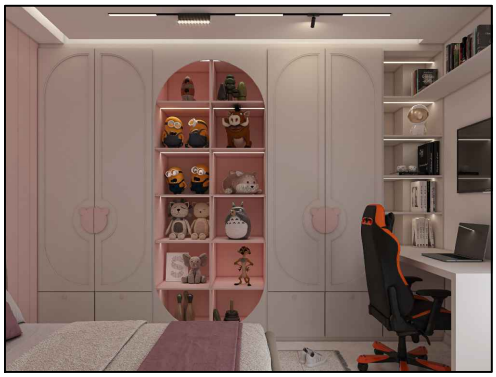



پلی اورتان رنگی کد ۱۰۱۳

ام دی اف برند پاک چوب کد ۱۱۰۴

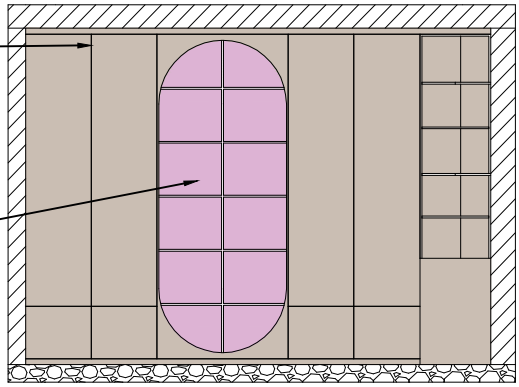

تراز زیر سقف اصلی

3.20

3.00

تراز زیر سقف کاذب

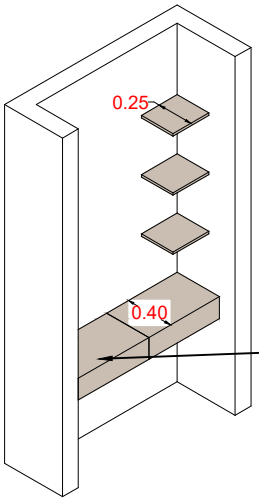

پلی اورتان رنگی کد ۱۰۱۳

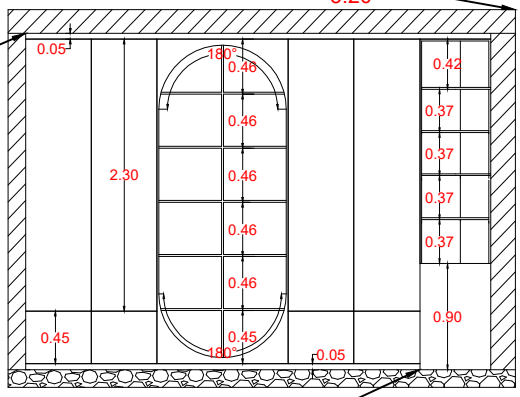

فوم بتن و کف سازی

0.15

تراز زیر سقف اصلی

3.20

3.00

تراز زیر سقف کاذب

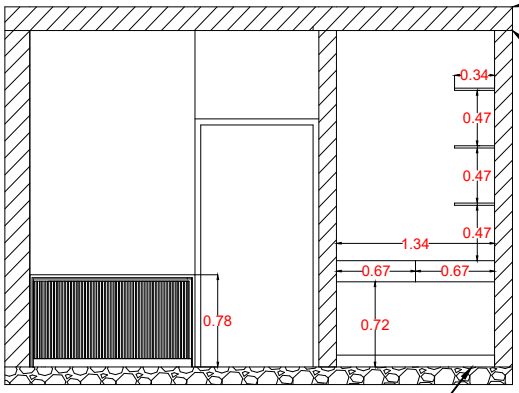

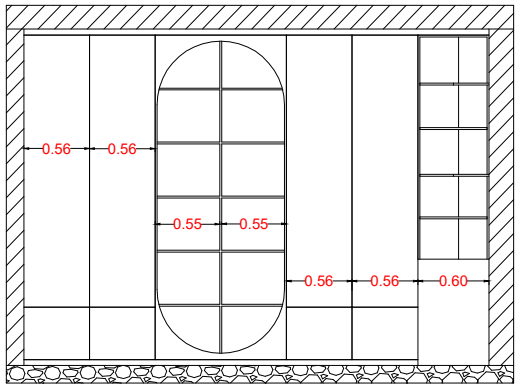

فوم بتن و کف سازی

0.15

-پیمانکار موظف است قبل از شروع عملیات اجرایی کلیه ابعاد و اندازه ها و نقشه هارا بررسی وسپس اجرا نماید

-درصورت مشاهده تناقص در نقشه ها بایستی قبل از اجرا با کارفرما یا دستگاه نظارت هماهنگی بعمل آید.

کلیه ابعاد درج شده اندازه کارتمام شده میباشد

گروه طراحی و ساخت مهندس محکم	کار فرما : جناب آقای نیکزادی	آدرس : کرمان خیابان پروین اعتصامی شرقی روبرو کوچه ۱۱
عنوان‌پروژه : طراحی داخلی	خط ویژه ۵۹۲۶۰ ـ۰۳۴	کلیه اندازه ها بایستی توسط مجری قبل از اجرا بررسی و تطبیق داده شود
عنوان‌نقشه : مقطع X-X Y-Y	شماره صفحه :	مجموعه کاط تنها طراح می باشد و هیچ مسئولیتی در قبال اجرا ندارد.





Section- Z-Z

Section- W-W

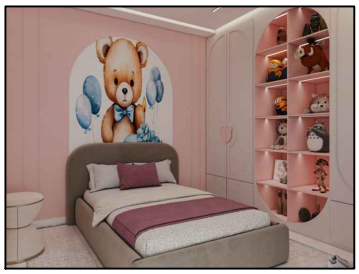

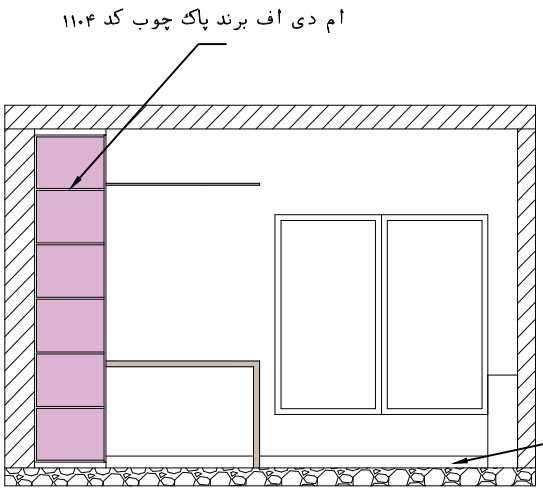

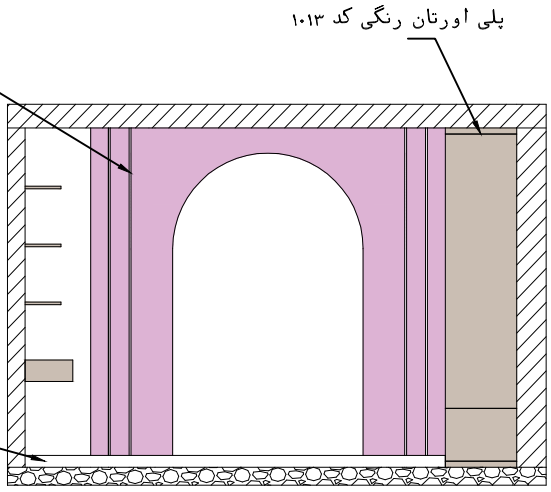

3.00

تراز زیر سقف کاذب

0.15

فوم بتن و کف سازی

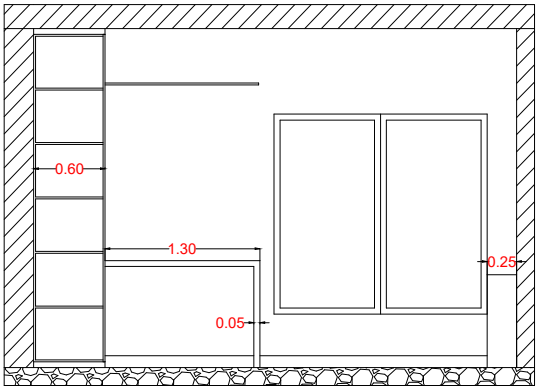

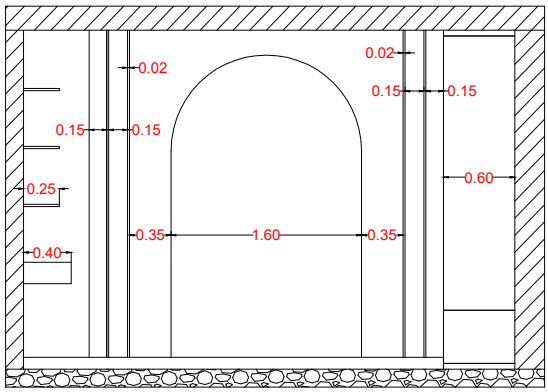

-پیمانکار موظف است قبل از شروع عملیات اجرایی کلیه ابعاد و اندازه ها و نقشه هارا بررسی وسپس اجرا نماید

-درصورت مشاهده تناقض در نقشه ها بایستی قبل از اجرا با کارفرما یا دستگاه نظارت هماهنگی بعمل آید.

کلیه ابعاد درج شده اندازه کارتمام شده میباشد

گروه طراحی و ساخت مهندس محکم	کار فرما : جناب آقای نیکزادی	آدرس : کرمان خیابان پروین اعتصامی شرقی روبرو کوچه ۱۱
عنوان‌پروژه : طراحی داخلی	خط ویژه ۵۹۲۶۰ ـ۰۳۴	کلیه اندازه ها بایستی توسط مجری قبل از اجرا بررسی و تطبیق داده شود
عنوان‌نقشه : مقطع Z-Z W-W	شماره صفحه :	مجموعه کاط تنها طراح می باشد و هیچ مسئولیتی در قبال اجرا ندارد.

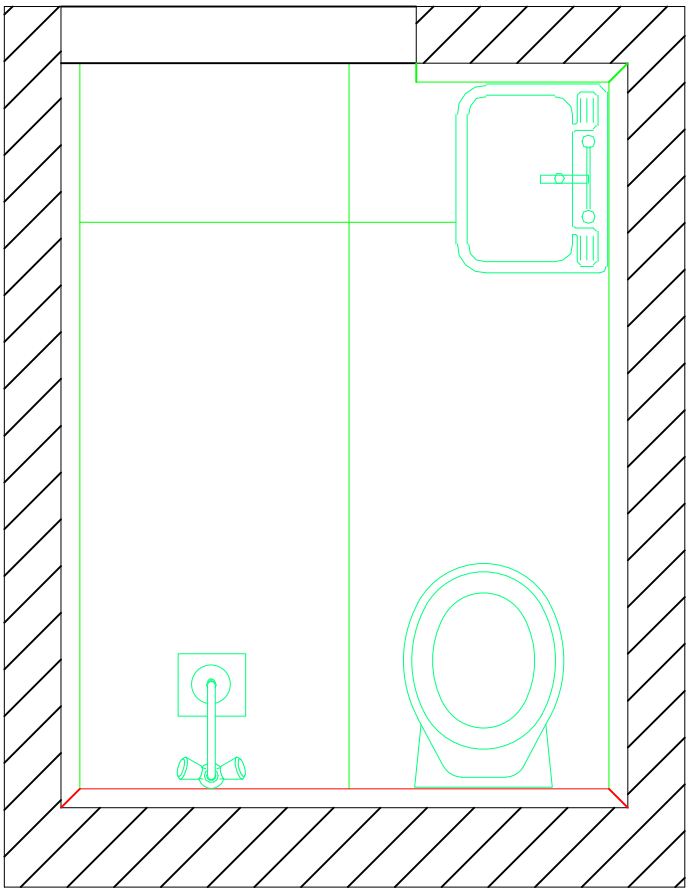

-پیمانکار موظف است قبل از شروع عملیات اجرایی کلیه ابعاد و اندازه ها و نقشه هارا بررسی وسپس اجرا نماید

-درصورت مشاهده تناقض در نقشه ها بایستی قبل از اجرا با کارفرما یا دستگاه نظارت هماهنگی بعمل آید.

کلیه ابعاد درج شده اندازه کارتمام شده میباشد

سرویس مستر		متراژ	عدد
سرامیک ۸۰×۱۶۰ سرامیک آتلانتیک سفید		—	
سرامیک ۸۰×۱۶۰ سرامیک آتلانتیک سفید		—	۱۰ عدد
سرامیک ۶۰×۱۲۰ سرامیک اشتون بلک برند تبریز		—	۶ عدد

گروه طراحی و ساخت مهندس محکم	کار فرما : جناب آقای نیکزادی	آدرس : کرمان خیابان پروین اعتصامی شرقی روبرو کوچه ۱۱
عنوان‌پروژه : طراحی داخلی	خط ویژه ۰۳۴- ۵۹۲۶۰	کلیه اندازه ها بایستی توسط مجری قبل از اجرا بررسی و تطبیق داده شود
عنوان‌نقشه :		مجموعه کاط تنها طراح می باشد و هیچ مسئولیتی در قبال اجرا ندارد.

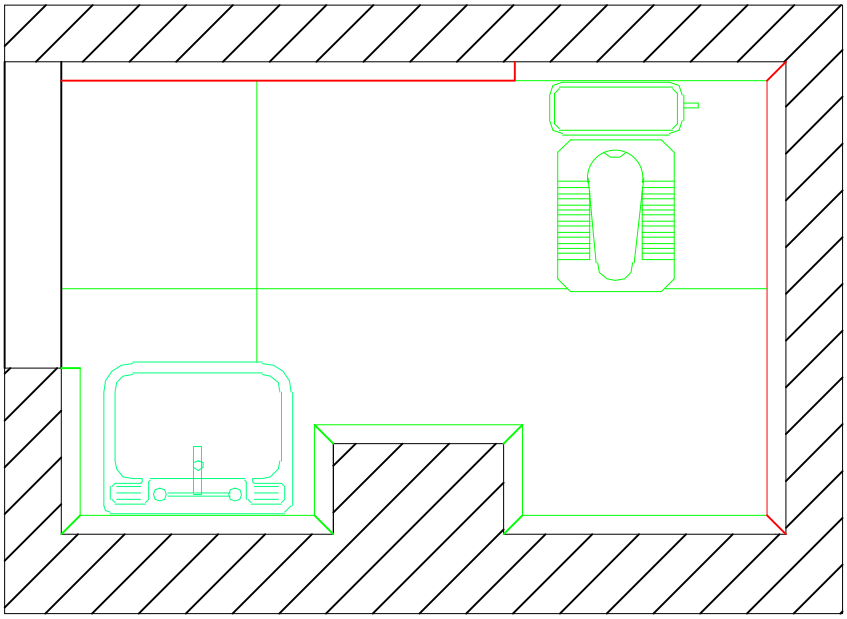

-پیمانکار موظف است قبل از شروع عملیات اجرایی کلیه ابعاد و اندازه ها و نقشه هارا بررسی وسپس اجرا نماید

-درصورت مشاهده تناقض در نقشه ها بایستی قبل از اجرا با کارفرما یا دستگاه نظارت هماهنگی بعمل آید.

کلیه ابعاد درج شده اندازه کارتمام شده میباشد

سرویس عمومی	متراژ	عدد
سرامیک ۸۰×۱۶۰ الیکس روشن برند فخار	—	
سرامیک ۸۰×۱۶۰ الیکس روشن برند فخار	—	۱۰ عدد
سرامیک ۸۰×۱۶۰ الیکس تیره برند فخار	—	۶ عدد

گروه طراحی و ساخت مهندس محکم	کار فرما : جناب آقای نیکزادی	آدرس : کرمان خیابان پروین اعتصامی شرقی روبرو کوچه ۱۱
عنوان‌پروژه : طراحی داخلی	خط ویژه ۰۳۴- ۵۹۲۶۰	کلیه اندازه ها بایستی توسط مجری قبل از اجرا بررسی و تطبیق داده شود
عنوان‌نقشه :		مجموعه کاط تنها طراح می باشد و هیچ مسئولیتی در قبال اجرا ندارد.

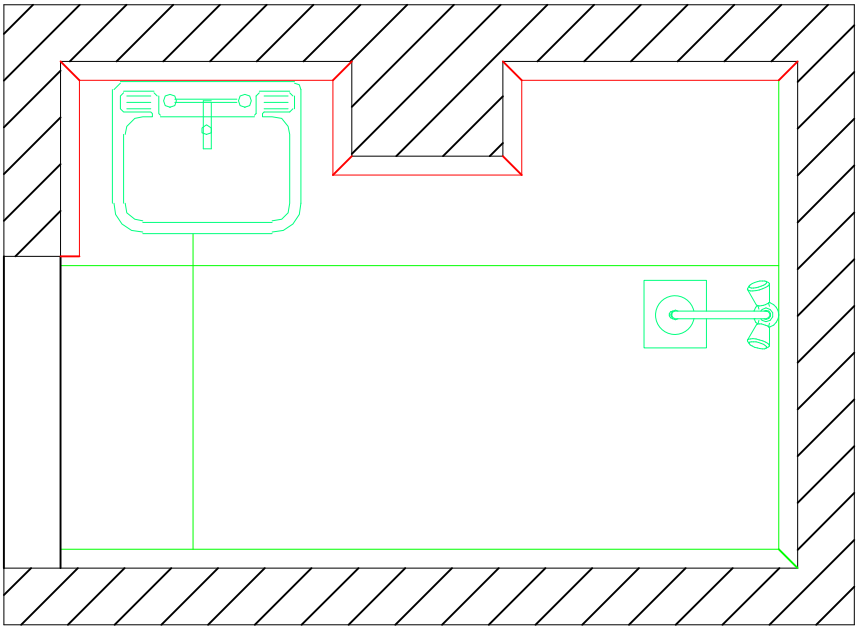

-پیمانکار موظف است قبل از شروع عملیات اجرایی کلیه ابعاد و اندازه ها و نقشه هارا بررسی وسپس اجرا نماید

-درصورت مشاهده تناقض در نقشه ها بایستی قبل از اجرا با کارفرما یا دستگاه نظارت هماهنگی بعمل آید.

کلیه ابعاد درج شده اندازه کارتمام شده میباشد

	حمام	متراژ	عدد
	سرامیک ۸۰×۱۶۰ سرامیک آتلانتیک سفید	—	
	سرامیک ۸۰×۱۶۰ سرامیک آتلانتیک سفید	—	۱۲ عدد
	سرامیک ۶۰×۱۲۰ سرامیک اشتون قهوای برند تبریز	—	۱۲ عدد

گروه طراحی و ساخت مهندس محکم	کار فرما : جناب آقای نیکزادی	آدرس : کرمان خیابان پروین اعتصامی شرقی روبرو کوچه ۱۱
عنوان‌پروژه : طراحی داخلی	خط ویژه ۰۳۴_ ۵۹۲۶۰	کلیه اندازه ها بایستی توسط مجری قبل از اجرا بررسی و تطبیق داده شود
عنوان‌نقشه :		مجموعه کاط تنها طراح می باشد و هیچ مسئولیتی در قبال اجرا ندارد.

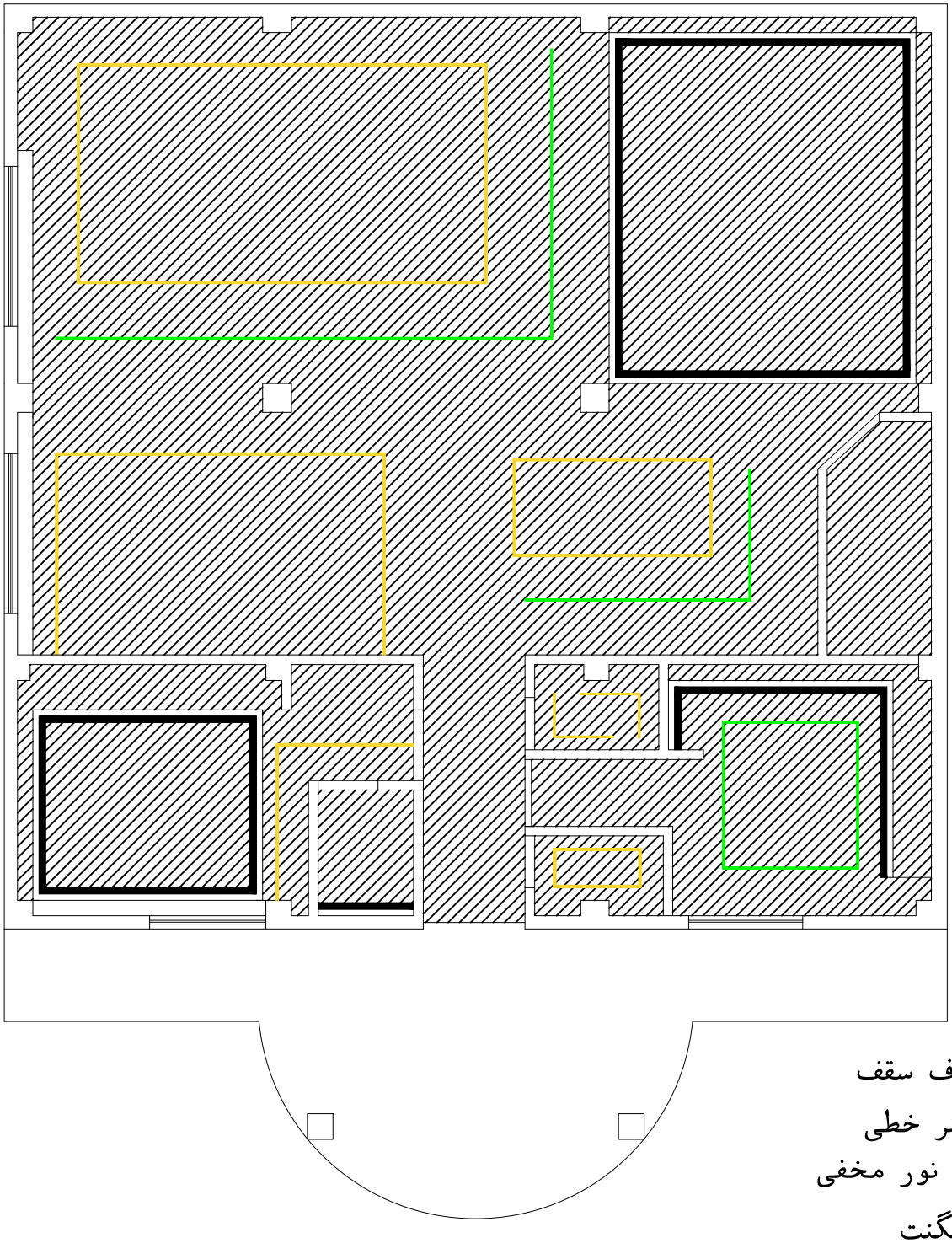

کناف سقف

لاینر خطی

لبه نور مخفی

مگنت

-پیمانکار موظف است قبل از شروع عملیات اجرایی کلیه ابعاد و اندازه ها و نقشه هارا بررسی وسپس اجرا نماید

-درصورت مشاهده تناقض در نقشه ها بایستی قبل از اجرا با کارفرما یا دستگاه نظارت هماهنگی بعمل آید.

کلیه ابعاد درج شده اندازه کارتمام شده میباشد

گروه طراحی و ساخت مهندس محکم	کار فرما : جناب آقای نیکزادی	آدرس : کرمان خیابان پروین اعتصامی شرقی روبرو کوچه ۱۱
عنوان‌پروژه : طراحی داخلی	خط ویژه : ۵۹۲۶۰ ـ۰۳۴	کلیه اندازه ها بایستی توسط مجری قبل از اجرا بررسی و تطبیق داده شود
عنوان‌نقشه : اندازه گیری سقف	شماره صفحه :	مجموعه کاط تنها طراح می باشد و هیچ مسئولیتی در قبال اجرا ندارد.

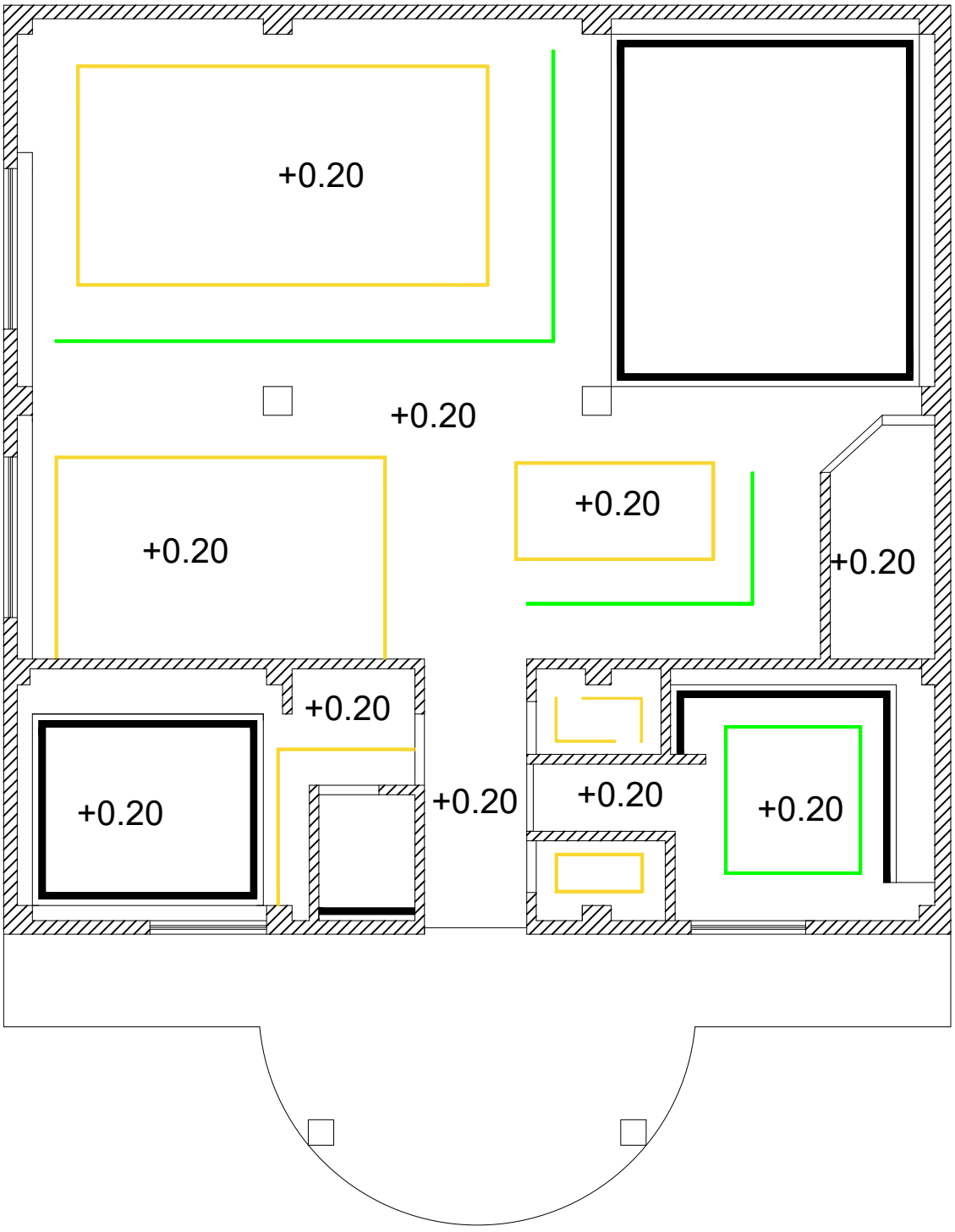

-پیمانکار موظف است قبل از شروع عملیات اجرایی کلیه ابعاد و اندازه ها و نقشه هارا بررسی وسپس اجرا نماید

-درصورت مشاهده تناقض در نقشه ها بایستی قبل از اجرا با کارفرما یا دستگاه نظارت هماهنگی بعمل آید.

کلیه ابعاد درج شده اندازه کارتمام شده میباشد

گروه طراحی و ساخت مهندس محکم	کار فرما : جناب آقای نیکزادی	آدرس : کرمان خیابان پروین اعتصامی شرقی روبرو کوچه ۱۱
عنوان‌پروژه : طراحی داخلی	خط ویژه : ۵۹۲۶۰ ـ۰۳۴	کلیه اندازه ها بایستی توسط مجری قبل از اجرا بررسی و تطبیق داده شود
عنوان‌نقشه : اندازه گیری سقف	شماره صفحه :	مجموعه کاط تنها طراح می باشد و هیچ مسئولیتی در قبال اجرا ندارد.

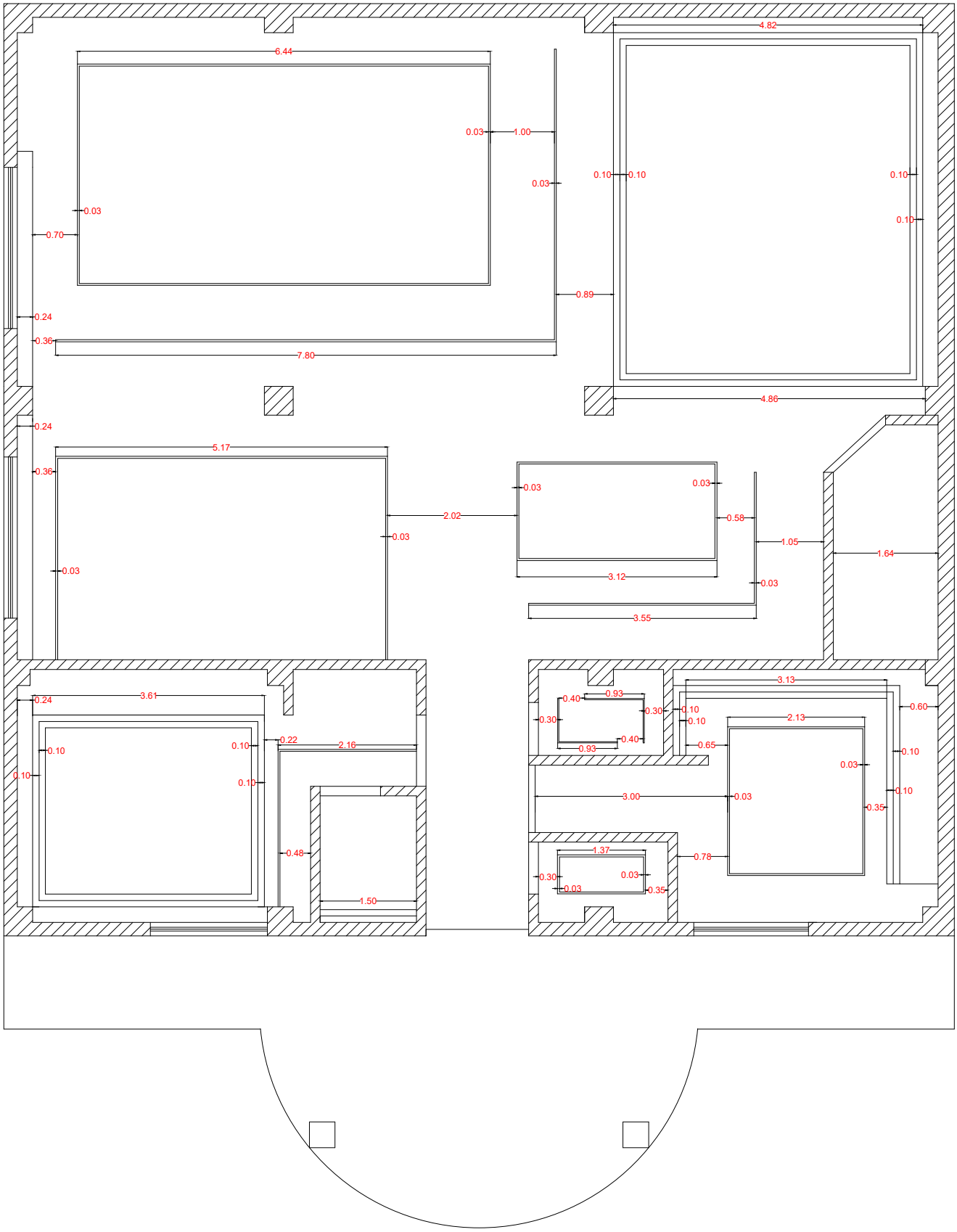

-پیمانکار موظف است قبل از شروع عملیات اجرایی کلیه ابعاد و اندازه ها و نقشه هارا بررسی وسپس اجرا نماید

-درصورت مشاهده تناقض در نقشه ها بایستی قبل از اجرا با کارفرما یا دستگاه نظارت هماهنگی بعمل آید.

کلیه ابعاد درج شده اندازه کارتمام شده میباشد

گروه طراحی و ساخت مهندس محکم	کار فرما : جناب آقای نیکزادی	آدرس : کرمان خیابان پروین اعتصامی شرقی روبرو کوچه ۱۱
عنوان‌پروژه : طراحی داخلی	خط ویژه : ۵۹۲۶۰ ـ۰۳۴	کلیه اندازه ها بایستی توسط مجری قبل از اجرا بررسی و تطبیق داده شود
عنوان‌نقشه : اندازه گیری سقف	شماره صفحه :	مجموعه کاط تنها طراح می باشد و هیچ مسئولیتی در قبال اجرا ندارد.

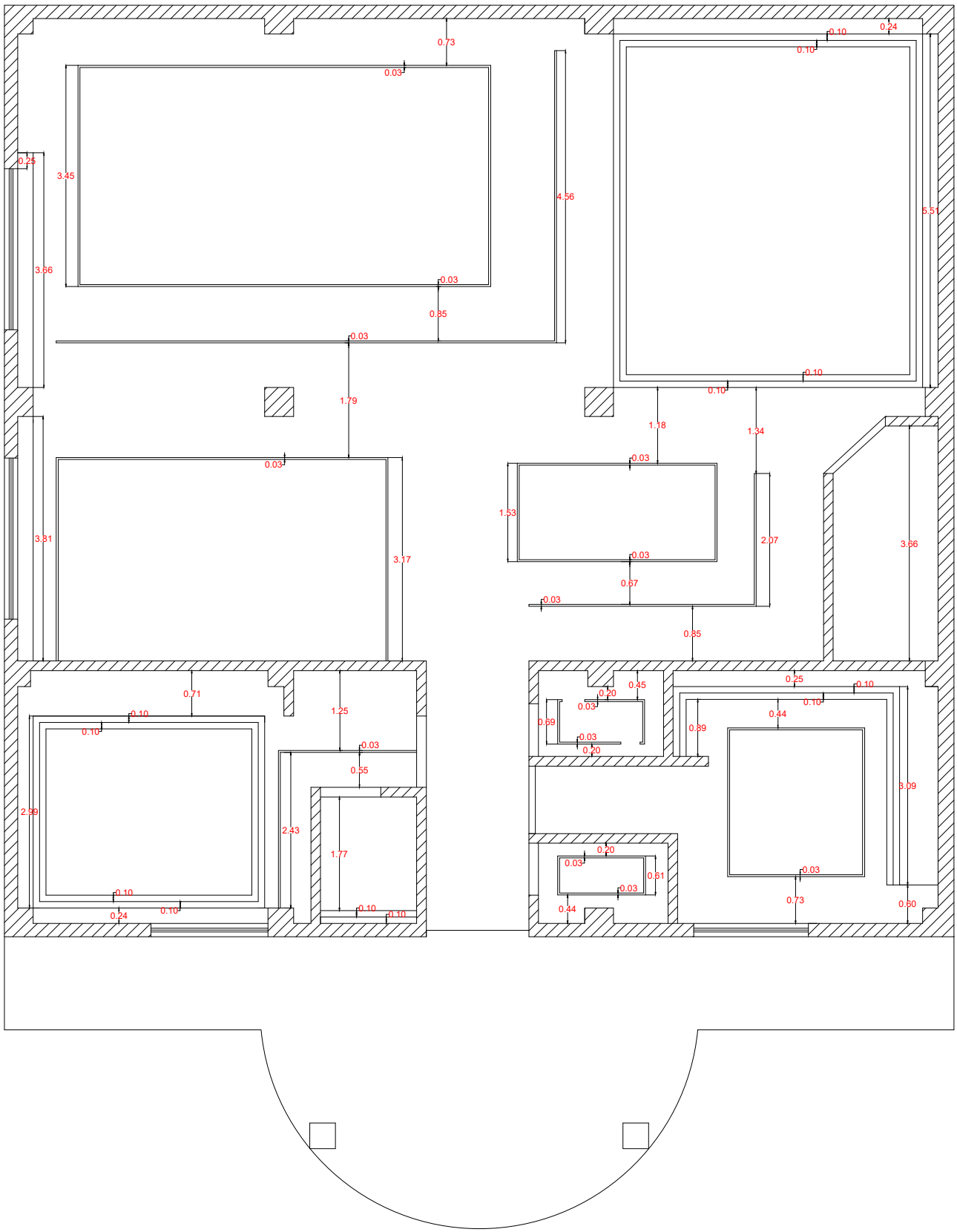

-پیمانکار موظف است قبل از شروع عملیات اجرایی کلیه ابعاد و اندازه ها و نقشه هارا بررسی وسپس اجرا نماید

-درصورت مشاهده تناقض در نقشه ها بایستی قبل از اجرا با کارفرما یا دستگاه نظارت هماهنگی بعمل آید.

کلیه ابعاد درج شده اندازه کارتمام شده میباشد

گروه طراحی و ساخت مهندس محکم	کار فرما : جناب آقای نیکزادی	آدرس : کرمان خیابان پروین اعتصامی شرقی روبرو کوچه ۱۱
عنوان‌پروژه : طراحی داخلی	خط ویژه : ۵۹۲۶۰ ـ۰۳۴	کلیه اندازه ها بایستی توسط مجری قبل از اجرا بررسی و تطبیق داده شود
عنوان‌نقشه : اندازه گیری سقف	شماره صفحه :	مجموعه کاط تنها طراح می باشد و هیچ مسئولیتی در قبال اجرا ندارد.